ЈАВНО КОМУНАЛНО ПРЕДУЗЕЋЕ ГРАДСКО САОБРАЋАЈНО ПРЕДУЗЕЋЕ "БЕОГРАД"

ВНД-279/14

КОНКУРСНА ДОКУМЕНТАЦИЈА ЗА ЈАВНУ НАБАВКУ ДОБАРА

ЕЛЕКТРОНСКЕ КОМПОНЕНТЕ И ПРАТЕЋА ЕЛЕКТРО ОПРЕМА ЗА ТРАМВАЈЕ И ТРОЛЕЈБУСЕ И ДЕЛОВИ КОНТРОЛЕРА, АКЦЕЛЕРАТОРА, КОНТАКТОРА VN КІЕРЕ АПАРАТА И ОСИГУРАЧИ ТРАМВАЈА - ПО ПАРТИЈАМА

САДРЖАЈ:

I ПОЗИВ ЗА ПОДНОШЕЊЕ ПОНУДА 3

II ОПШТИ ПОДАЦИ О ЈАВНОЈ НАБАВЦИ 5

III ПОДАЦИ О ПРЕДМЕТУ ЈАВНЕ НАБАВКЕ 5

IV ТЕХНИЧКИ ОПИС ПРЕДМЕТА ЈАВНЕ НАБАВКЕ 6

V УСЛОВИ ЗА УЧЕШЋЕ У ПОСТУПКУ ЈАВНЕ НАБАВКЕ ИЗ ЧЛАНА 75. И 76. ЗЈН И УПУТСТВО О НАЧИНУ ДОКАЗИВАЊА ТИХ УСЛОВА СХОДНО ЧЛ .77 ЗЈН 15

VI УПУТСТВО ПОНУЂАЧИМА КАКО ДА САЧИНЕ ПОНУДУ 20

VII ОБРАЗАЦ ПОНУДЕ И ОСТАЛИ ОБАВЕЗНИ ОБРАСЦИ КОЈЕ ЈЕ ПОНУЂАЧ ДУЖАН ДА ДОСТАВИ УЗ ПОНУДУ 31

VIII ТЕНДЕРСКИ ОБРАСЦИ 34

IX МОДЕЛ МЕНИЧНОГ ОВЛАШЋЕЊА ЗА ДОБРО ИЗВРШЕЊЕ ПОСЛА 66

I ПОЗИВ ЗА ПОДНОШЕЊЕ ПОНУДА

ЈАВНО КОМУНАЛНО ПРЕДУЗЕЋЕ
ГРАДСКО САОБРАЋАЈНО ПРЕДУЗЕЋЕ
"БЕОГРАД"
Београд, Кнегиње Љубице 29, Београд
Интернет страница: www.gsp.co.rs

На основу члана 55., 57., и 60. Закона о јавним набавкама („Службени гласник РС" број 124/12)
ГСП, Кнегиње Љубице 29
објављује
ПОЗИВ
за подношење понуда за набавку добара у отвореном поступку

ПРЕДМЕТ НАБАВКЕ - Добра: ЕЛЕКТРОНСКЕ КОМПОНЕНТЕ И ПРАТЕЋА ЕЛЕКТРО ОПРЕМА ЗА ТРАМВАЈЕ И ТРОЛЕЈБУСЕ И ДЕЛОВИ КОНТРОЛЕРА, АКЦЕЛЕРАТОРА, КОНТАКТОРА VN КІЕРЕ АПАРАТА И ОСИГУРАЧИ ТРАМВАЈА - ПО ПАРТИЈАМА, (назив и ознака из општег речника набавке: 34632300 - Електричне инсталације за железницу), **број ВНД-279/14.**

Бр. партије	Назив и ознака из општег речника набавке	Назив партије
1.	34632300 - Електричне инсталације за железницу	ПАРТИЈА 1: ИНТЕГРИСАНА КОЛА
2.	34632300 - Електричне инсталације за железницу	ПАРТИЈА 2: ОСИГУРАЧИ АУТОМАТСКИ VN
3.	34632300 - Електричне инсталације за железницу	ПАРТИЈА 3: ОСИГУРАЧИ
4.	34632300 - Електричне инсталације за железницу	ПАРТИЈА 4: КАБЛОВИ
5.	34632300 - Електричне инсталације за железницу	ПАРТИЈА 5: ДЕЛОВИ ЗА СТАТИЧКЕ ПРЕТВАРАЧЕ DIP-11 I IPT820/28-160
6.	34632300 - Електричне инсталације за железницу	ПАРТИЈА 6: ДЕЛОВИ ВУЧНОГ ПОГОНА ТРОЛЕЈБУСА BKM32100S
7.	34632300 - Електричне инсталације за железницу	ПАРТИЈА 7: ДИСПЛЕЈИ ЗА ИНСТРУМЕНТ ТАБЛУ ТРОЛЕЈБУСА 32100S
8.	34632300 - Електричне инсталације за железницу	ПАРТИЈА 8: ШТАМПАНЕ ПЛОЧЕ ЗА SPM
9.	34632300 - Електричне инсталације за железницу	ПАРТИЈА 9: ДАВАЧИ ПРИТИСКА И МАНОМЕТРИ, РУСКИ
10.	34632300 - Електричне инсталације за железницу	ПАРТИЈА 10: ДАВАЧИ БРЗИНЕ И БРЗИНОМЕТРИ, РУСКИ
11.	34632300 - Електричне инсталације за железницу	ПАРТИЈА 11: ДЕЛОВИ СТАТИЧКИХ ПРЕТВАРАЧА И ПРЕТВАРАЧИ PN-2, PN-3 I PT3 ТРОЛЕЈБУСА BKM32100S
12.	34632300 - Електричне инсталације за железницу	ПАРТИЈА 12: ДЕЛОВИ ABS СИСТЕМА ТРОЛЕЈБУСА BKM32100S
13.	34632300 - Електричне инсталације за железницу	ПАРТИЈА 13: ИЗОЛАЦИОНИ СЕТОВИ
14.	34632300 - Електричне инсталације за железницу	ПАРТИЈА 14: АУТОКОНЕКТОРИ
15.	34632300 - Електричне инсталације за железницу	ПАРТИЈА 15: ELISA, MOTORA AIR71V4/2 380V BKM32100S
16.	34632300 - Електричне инсталације за железницу	ПАРТИЈА 16: SPIRALA, KOCIONIH OTPORNIKA BKM32100S
17.	34632300 - Електричне инсталације за железницу	ПАРТИЈА 17: INVERTOR, "YASAKAWA VS-606V7" CIMR-V7CC-B4P0
18.	34632300 - Електричне инсталације за железницу	ПАРТИЈА 18: PLOCA, STAMPANA ZA RESET CRNE KUTIJE BKM32100
19.	34632300 - Електричне инсталације за железницу	ПАРТИЈА 19: VRETENO, MOTOR-PILOTA KT4
20.	34632300 - Електричне инсталације за железницу	ПАРТИЈА 20: GREBEN, KONTROLERA VOZNJE DUWAG
21.	34632300 - Електричне инсталације за железницу	ПАРТИЈА 21: OSIGURAC, NOZASTI DIAZED 100A/750V DUWAG
22.	34632300 - Електричне инсталације за железницу	ПАРТИЈА 22: NOSAC, MIKROPREKIDACA
23.	34632300 - Електричне инсталације за железницу	ПАРТИЈА 23: KOLO, INTEGRALNO K1114EUZ BKM32100S
24.	34632300 - Електричне инсталације за железницу	ПАРТИЈА 24: KOLO, INTEGRALNO FA5304AP SOP-8
25.	34632300 - Електричне инсталације за железницу	ПАРТИЈА 25: KABL, TRAKASTI (FLET) TRAK 20X1mm
26.	34632300 - Електричне инсталације за железницу	ПАРТИЈА 26: OSIGURAC, AUTOMATSKI 1170-01-A
27.	34632300 - Електричне инсталације за железницу	ПАРТИЈА 27: PLOCICA, NAMOTAJA AKTUATORA
28.	34632300 - Електричне инсталације за железницу	ПАРТИЈА 28: PAPUCICA, KABLOVSKA LEVA 90° KT4
29.	34632300 - Електричне инсталације за железницу	ПАРТИЈА 29: PAPUCICA, KABLOVSKA DESNA 90° KT4
30.	34632300 - Електричне инсталације за железницу	ПАРТИЈА 30: PAPUCICA, KABLOVSKA ULAZNA KT4

Право учешћа имају понуђачи која испуњавају обавезне услове за учешће у поступку предвиђене ЗЈН (чл. 75.) и додатне услове (чл. 76.) предвиђене у овом поступку јавне набавке, а испуњеност услова се доказује достављањем доказа из члана 77.став 1. ЗЈН, у складу са Конкурсном документацијом.

Понуде се могу поднети за једну или више партија предмета набавке.

Понуђач је дужан да понуди све ставке из конкретне партије за коју конкурише.
Понуда мора бити припремљена и поднета у складу са позивом и Конкурсном документацијом.
Критеријум за доделу уговора је најнижа понуђена цена – по партијама предмета набавке.
Место испоруке: ГСП, Кнегиње Љубице 29, 11000 Београд.
Заинтересовани понуђачи могу преузети Конкурсну документацију на Порталу јавних набавки и на интернет страници наручиоца www.gsp.co.rs.
Сва обавештења везана за предметну јавну набавку (обавештење о продужењу рока за подношење понуда, обавештење о изменама или допунама конкурсне документације, обавештење о додатним информацијама, појашњењима или одговорима на питања понуђача и сл.), Наручилац ће благовремено објављивати на Порталу јавних набавки и на својој интернет страници.
Наручилац не сноси одговорност уколико понуђач нема сазнања о објављеним документима на Порталу за јавне набавке из претходног става.

Додатне информације и појашњења у вези са припремањем понуде понуђачи могу тражити писаним путем са *обавезном навођењем адресе, тачног назива, контат телефона и email адресе потенцијалног понуђача*, најкасније пет дана пре истека рока за подношење понуда тако што ће захтев за додатним информацијама и појашњењем доставити на број факса 011/366-4087 или на адресу Наручиоца: ГСП, Кнегиње Љубице 29, 11000 Београд, са назнаком "За набавку број **ВНД-279/14**", као и електронским путем на e-mail marijana.stojanovic@gsp.co.rs, са истом назнаком. **Додатне информације и појашњења у вези са припремањем понуде понуђачи могу тражити радним даном од понедељка до петка у периоду од 07 до 15 часова.**
Наручилац ће заинтересованом лицу за додатним информацијама и појашњењима у вези са припремањем понуде, послати одговор у року од три дана од пријема захтева у писаном облику, и исти одговор објавити на Порталу јавних набавки и на својој интернет страници, ради увида осталих заинтересованих лица у послати одговор.

Понуде се достављају на српском језику у затвореној коверти или кутији затвореној на начин да се приликом отварања са сигурношћу може утврдити да се први пут отвара, непосредно или путем поште са назнаком:

«ПОНУДА ЗА НАБАВКУ: ЕЛЕКТРОНСКЕ КОМПОНЕНТЕ И ПРАТЕЋА ЕЛЕКТРО ОПРЕМА ЗА ТРАМВАЈЕ И ТРОЛЕЈБУСЕ И ДЕЛОВИ КОНТРОЛЕРА, АКЦЕЛЕРАТОРА, КОНТАКТОРА VN КІЕРЕ АПАРАТА И ОСИГУРАЧИ ТРАМВАЈА - ПО ПАРТИЈАМА, (назив и ознака из општег речника набавке: 34632300 - Електричне инсталације за железницу), **број ВНД-279/14 – НЕ ОТВАРАТИ до 06.02.2015. године до 10,00 часова, позив на број ВНД-279/14».**

На полеђини навести назив и адресу подносиоца понуде (пожељно је навести и контакт телефон или e-mail адресу).

Рок за подношење понуда је 06.02.2015. године до 09,30 часова у писарници Наручиоца на адресу: ГСП, Кнегиње Љубице 29, 11000 Београд.

Јавно отварање понуда извршиће се 06.02.2015. године у 10,00 часова, у просторијама ГСП, Кнегиње Љубице 29, 11000 Београд, управна зграда.

Представник понуђача који ће присуствовати поступку отварања понуда и активно учествовати, дужан је да Комисији за јавну набавку преда писано пуномоћје/овлашћење.
Пуномоћје/овлашћење на основу кога ће присутни представник доказати овлашћење за активно учешће у поступку јавног отварања понуда (увид у понуде, давање примедби на поступак отварања, оверавање пристиглих понуда, потписивање и преузимање Записника по завршеном отварању, итд...) мора бити оверено печатом и потписано од стране овлашћеног лица понуђача.
Уколико представник понуђача не достави наведено пуномоћје/овлашћење, представник ће бити третиран као општа јавност и неће моћи да активно учествују у поступку отварања.
Уколико отварању понуда присуствује законски заступник понуђача, неопходно је да се као такав легитимише путем извода из АПР-а и личног документа (лична карта, пасош, возачка дозвола и др.). Уколико понуђач не достави наведени извода из АПР-а, Комисија ће, пре почетка отварања понуда, извршити проверу податка на сајту Агенције за привредне регистре.

Предвиђени период за доношење одлуке Наручиоца је 25 дана од дана јавног отварања понуда.
Неблаговремене понуде неће бити разматране.
Рок важења понуде не може бити краћи од 30 дана од дана јавног отварања понуда.
Контакт: Служба за јавне набавке.

II ОПШТИ ПОДАЦИ О ЈАВНОЈ НАБАВЦИ

1. **Подаци о Наручиоцу**
   Назив Наручиоца: ЈАВНО КОМУНАЛНО ПРЕДУЗЕЋЕ ГРАДСКО САОБРАЋАЈНО ПРЕДУЗЕЋЕ "БЕОГРАД"
   Адреса Наручиоца: Београд, Кнегиње Љубице 29, Београд
   Интернет страница: www.gsp.co.rs
   Порески индентификациони број: SR100049398
   Матични број: 07022662
   Шифра делатности: 60212
2. **Поступак јавне набавке - отворени поступак, сходно члану 32. ЗЈН**
3. **Предмет јавне набавке: добра**
4. **Поступак се спроводи ради закључења уговора о јавној набавци**
5. **Контакт: marijana.stojanovic@gsp.co.rs, Служба за јавне набавке**
   Наручилац напомиње да тражење појашњења или додатних инфорамција у вези са припремањем понуда, **није дозвољено** телефонским путем.

III ПОДАЦИ О ПРЕДМЕТУ ЈАВНЕ НАБАВКЕ

ПРЕДМЕТ НАБАВКЕ - Добра: ЕЛЕКТРОНСКЕ КОМПОНЕНТЕ И ПРАТЕЋА ЕЛЕКТРО ОПРЕМА ЗА ТРАМВАЈЕ И ТРОЛЕЈБУСЕ И ДЕЛОВИ КОНТРОЛЕРА, АКЦЕЛЕРАТОРА, КОНТАКТОРА VN КІЕРЕ АПАРАТА И ОСИГУРАЧИ ТРАМВАЈА - ПО ПАРТИЈАМА, (назив и ознака из општег речника набавке: 34632300 - Електричне инсталације за железницу), **број ВНД-279/14.**

Бр. партије	Назив и ознака из општег речника набавке	Назив партије
16.	34632300 - Електричне инсталације за железницу	ПАРТИЈА 1: ИНТЕГРИСАНА КОЛА
17.	34632300 - Електричне инсталације за железницу	ПАРТИЈА 2: ОСИГУРАЧИ АУТОМАТСКИ VN
18.	34632300 - Електричне инсталације за железницу	ПАРТИЈА 3: ОСИГУРАЧИ
19.	34632300 - Електричне инсталације за железницу	ПАРТИЈА 4: КАБЛОВИ
20.	34632300 - Електричне инсталације за железницу	ПАРТИЈА 5: ДЕЛОВИ ЗА СТАТИЧКЕ ПРЕТВАРАЧЕ DIP-11 I IPT820/28-160
21.	34632300 - Електричне инсталације за железницу	ПАРТИЈА 6: ДЕЛОВИ ВУЧНОГ ПОГОНА ТРОЛЕЈБУСА BKM32100S
22.	34632300 - Електричне инсталације за железницу	ПАРТИЈА 7: ДИСПЛЕЈИ ЗА ИНСТРУМЕНТ ТАБЛУ ТРОЛЕЈБУСА 32100S
23.	34632300 - Електричне инсталације за железницу	ПАРТИЈА 8: ШТАМПАНЕ ПЛОЧЕ ЗА SPM
24.	34632300 - Електричне инсталације за железницу	ПАРТИЈА 9: ДАВАЧИ ПРИТИСКА И МАНОМЕТРИ, РУСКИ
25.	34632300 - Електричне инсталације за железницу	ПАРТИЈА 10: ДАВАЧИ БРЗИНЕ И БРЗИНОМЕТРИ, РУСКИ
26.	34632300 - Електричне инсталације за железницу	ПАРТИЈА 11: ДЕЛОВИ СТАТИЧКИХ ПРЕТВАРАЧА И ПРЕТВАРАЧИ PN-2, PN-3 I PT3 ТРОЛЕЈБУСА BKM32100S
27.	34632300 - Електричне инсталације за железницу	ПАРТИЈА 12: ДЕЛОВИ ABS СИСТЕМА ТРОЛЕЈБУСА BKM32100S
28.	34632300 - Електричне инсталације за железницу	ПАРТИЈА 13: ИЗОЛАЦИОНИ СЕТОВИ
29.	34632300 - Електричне инсталације за железницу	ПАРТИЈА 14: АУТОКОНЕКТОРИ
30.	34632300 - Електричне инсталације за железницу	ПАРТИЈА 15: ELISA, MOTORA AIR71V4/2 380V BKM32100S
16.	34632300 - Електричне инсталације за железницу	ПАРТИЈА 16: SPIRALA, KOCIONIH OTPORNIKA BKM32100S
17.	34632300 - Електричне инсталације за железницу	ПАРТИЈА 17: INVERTOR, "YASAKAWA VS-606V7" CIMR-V7CC-B4P0
18.	34632300 - Електричне инсталације за железницу	ПАРТИЈА 18: PLOCA, STAMPANA ZA RESET CRNE KUTIJE BKM32100
19.	34632300 - Електричне инсталације за железницу	ПАРТИЈА 19: VRETENO, MOTOR-PILOTA KT4
20.	34632300 - Електричне инсталације за железницу	ПАРТИЈА 20: GREBEN, KONTROLERA VOZNJE DUWAG
21.	34632300 - Електричне инсталације за железницу	ПАРТИЈА 21: OSIGURAC, NOZASTI DIAZED 100A/750V DUWAG
22.	34632300 - Електричне инсталације за железницу	ПАРТИЈА 22: NOSAC, MIKROPREKIDACA
23.	34632300 - Електричне инсталације за железницу	ПАРТИЈА 23: KOLO, INTEGRALNO K1114EUZ BKM32100S
24.	34632300 - Електричне инсталације за железницу	ПАРТИЈА 24: KOLO, INTEGRALNO FA5304AP SOP-8
25.	34632300 - Електричне инсталације за железницу	ПАРТИЈА 25: KABL, TRAKASTI (FLET) TRAK 20X1mm
26.	34632300 - Електричне инсталације за железницу	ПАРТИЈА 26: OSIGURAC, AUTOMATSKI 1170-01-A
27.	34632300 - Електричне инсталације за железницу	ПАРТИЈА 27: PLOCICA, NAMOTAJA AKTUATORA
28.	34632300 - Електричне инсталације за железницу	ПАРТИЈА 28: PAPUCICA, KABLOVSKA LEVA 90° KT4
29.	34632300 - Електричне инсталације за железницу	ПАРТИЈА 29: PAPUCICA, KABLOVSKA DESNA 90° KT4
30.	34632300 - Електричне инсталације за железницу	ПАРТИЈА 30: PAPUCICA, KABLOVSKA ULAZNA KT4

IV ТЕХНИЧКИ ОПИС ПРЕДМЕТА ЈАВНЕ НАБАВКЕ
(техничка спецификација)

partija 1: Integrisana kola

R.br stavke u okviru partije	Šifra GSP	Naziv dela	Kataloški broj ili odgovarajuće, oznaka ili standard	Orijentacione godišnje količine (kom)
1	250032901	KOLO, INTEGRALNO 4522		10
2	250035301	KOLO, INTEGRALNO UC 2843 AN		20
3	250036101	KOLO, INTEGRALNO TL 494 CN		10
4	250040001	KOLO, INTEGRALNO NE 556		20
5	250045001	KOLO, INTEGRALNO 4060 DIP-16		10
6	250050701	KOLO, INTEGRALNO CG 1543		10
7	250051501	KOLO, INTEGRALNO CMOS 4002 UB		10
8	250052301	KOLO, INTEGRALNO CMOS 4066		10
9	250053101	KOLO, INTEGRALNO CMOS 40106		10
10	250054001	KOLO, INTEGRALNO CMOS 4011 DIP-14		10
11	250055801	KOLO, INTEGRALNO CMOS 4001 DIP-14		10
12	250056601	KOLO, INTEGRALNO CMOS(SMD) 4001 D		10
13	250057401	KOLO, INTEGRALNO CMOS(SMD) 4011 D		10
14	250062001	KOLO, INTEGRALNO MC 14001 BD (SMD)		10
15	250063901	KOLO, INTEGRALNO BTS 721 L1 (SMD)		50
16	250065501	KOLO, INTEGRALNO VNQ 600 (SMD)		50
17	250075201	KOLO, INTEGRALNO M57962L HYBRID SIL-11		40
18	250276301	PODNOZJE, ZA IC DIL20 POZLACENO		10
19	250277101	PODNOZJE, ZA IC DIL18 POZLACENO		10
20	250361101	KOLO, INTEGRALNO L 7905 ACV		10
21	250362001	KOLO, INTEGRALNO L 7915 CT (TO-3)		10
22	250363801	KOLO, INTEGRALNO LM 258 DIP-8		10
23	250364601	KOLO, INTEGRALNO LM 258D (SO-8)		10
24	250365401	KOLO, INTEGRALNO LM 339		10
25	250366201	KOLO, INTEGRALNO LM 7815 CK (TO-3)		10
26	250367001	KOLO, INTEGRALNO SG 2524 (DIL-16)		10
27	250368901	KOLO, INTEGRALNO SG 2526 (DIL-18)		10
28	250369701	KOLO, INTEGRALNO SG 3524N (DIL-16)		10
29	250370001	KOLO, INTEGRALNO UC 2524 AN		10
30	250371901	KOLO, INTEGRALNO UC 2526		10
31	250372701	KOLO, INTEGRALNO UC 3524 AN		10
32	250538001	KOLO, INTEGRALNO M 57145L-01 SIL-14		15
33	250559201	KOLO, INTEGRALNO HI 201 PDIP		5
34	250574601	KOLO, INTEGRALNO UC2843 (SMD)		30
35	250577001	KOLO, INTEGRALNO UC2843 (DIP)		20
36	250578901	KOLO, INTEGRALNO IL 311 ANM (DIP14)		10
37	250624601	KOLO, INTEGRALNO LM 258 (SMD) SO-8		20
38	250648301	KOLO, INTEGRALNO IC-4000 DIP-14		10
39	250844301	KOLO, INTEGRALNO MIC2951 (SO-8)		10
40	250886901	KOLO, INTEGRALNO DRAJVER IR2101 (DIP8)		20

41	250917201	OPTOKAPLER, HCPL316J		10
42	250922901	KOLO, INTEGRALNO ADM202EARN		10
43	250923701	KOLO, INTEGRALNO HIBRID DC/DC VLA106-15242		15
44	250955501	REGULATOR, NAPONSKI 7805 TO-92		30
45	250956301	REGULATOR, NAPONSKI 7809 TO-92		30
46	250957101	REGULATOR, NAPONSKI 7812 TO-92		30
47	250958001	REGULATOR, NAPONSKI 7815 TO-92		30
48	251004901	KOLO, INTEGRALNO NE555		100
49	251005701	KOLO, INTEGRALNO OZ960S		100
50	251006501	KOLO, INTEGRALNO OZ9938		100
51	251007301	KOLO, INTEGRALNO FET SP8M3		100
52	251008101	KOLO, INTEGRALNO FET E6N03		100
53	251009001	KOLO, INTEGRALNO FET IRF7313		100
54	251010301	KOLO, INTEGRALNO FET FDS 4935		100
55	251011101	KOLO, INTEGRALNO FET FDS9933A		100
56	251012001	KOLO, INTEGRALNO FET IRF7328		100
57	251116901	STABILIZATOR, LM317		50
58	251131201	MIKROKONTROLER, PIC12F629(PDIP)		100
59	251132001	MIKROKONTROLER, PIC16F876(SOIC)		5
60	251133901	EEPROM, 24LC16(SOIC) BKM32100S		10
61	313301001	KOLO, INTEGRALNO OPTO PC 817		40
62	313302801	KOLO, INTEGRALNO CD 4011		10
63	313303601	KOLO, INTEGRALNO HCF 4001		10
64	313304401	KOLO, INTEGRALNO HCF 4002		10
65	313305201	KOLO, INTEGRALNO HCF 4013		10
66	313320601	KOLO, INTEGRALNO MAA 723 CEL. KUCISTE		100
67	313322201	KOLO, INTEGRALNO PCA 82C250		20
68	313323001	KOLO, INTEGRALNO TL 331 IP		10
69	313324901	KOLO, INTEGRALNO TMPO 1F DIL 8		20
70	313327301	KOLO, INTEGRALNO LM 317T TO-3		20
71	313329001	KOLO, INTEGRALNO TL 061 IP		20
72	313336201	KOLO, INTEGRALNO NE 555 DIP-8		10
73	313338901	KOLO, INTEGRALNO OPTO 6N 137		20
74	313339701	KOLO, INTEGRALNO OPTO CNY 17-2		20
75	313340001	KOLO, INTEGRALNO OPTO CNY 21		20
76	313351601	KOLO, INTEGRALNO LM 338		20
77	313352401	KOLO, INTEGRALNO LM 3914		20
78	313353201	KOLO, INTEGRALNO OPA 2134		20
79	313354001	KOLO, INTEGRALNO 7812		10
80	313355901	KOLO, INTEGRALNO 7806		10
81	313356701	KOLO, INTEGRALNO 7809		10
82	313357501	KOLO, INTEGRALNO 7824		20
83	313358301	KOLO, INTEGRALNO 1845		20
84	313359101	KOLO, INTEGRALNO 2845		20
85	313360501	KOLO, INTEGRALNO HCNW 4506		30
86	313361301	KOLO, INTEGRALNO UC 3843 SMD		20
87	313362101	KOLO, INTEGRALNO VIPER 12 SMD		20

88	313363001	KOLO, INTEGRALNO VIPER 22 SMD		20
89	313364801	KOLO, INTEGRALNO UC 3842 SMD		20
90	313365601	KOLO, INTEGRALNO PC 826		40
91	313366401	KOLO, INTEGRALNO SG 2519		20
92	313367201	KOLO, INTEGRALNO 78S05		20
93	313368001	KOLO, INTEGRALNO IC L6384ED SMD		30
94	313600001	STABILIZATOR, NAPONA 7805		30
95	313601901	STABILIZATOR, NAPONA 7812		40
96	313602701	STABILIZATOR, NAPONA 78S05		10
97	313679501	PODNOZJE, ZA IC DIL 6 POZLACENO		20
98	313680901	PODNOZJE, ZA IC DIL 8 POZLACENO		70
99	313681701	PODNOZJE, ZA IC DIL 14 POZLACENO		50
100	313682501	PODNOZJE, ZA IC DIL 16 POZLACENO		30

- Најдужи рок испоруке за партију: **1**, а који наручилац може да прихвати је **30 дана** рачунајући од дана пријема писаног позива наручиоца;
- Минимални гарантни период за партију **1**, а који је Наручилац спреман да прихвати је **12 месеци** рачунајући од дана уградње предметних добара.

partija 2: osiguraci automatski VN

R.br stavke u okviru partije	Šifra GSP	Naziv dela	Kataloški broj ili odgovarajuće, oznaka ili standard	Orijentacione godišnje količine (kom)
1	228057401	OSIGURAC, AUTOMATSKI VN QF4 20X6 BEL.20101	ВА 21-29Т1-21110-00У3 20Х6 ТУ16-90 ИКЖШ. 641211.002ТУ	3
2	228099001	OSIGURAC, AUTOMATSKI VN QF1 50X1.5 BKM333/321	ВА 21-29Т1-21110-00У3 50Х1.5 ТУ16-90 ИКЖШ. 641211.002ТУ	3
3	228100701	OSIGURAC, AUTOMATSKI VN QF2 31.5X1.5 BKM333	ВА 21-29Т1-21110-00У3 31.5Х1.5 ТУ16-90 ИКЖШ 641211.002ТУ	4
4	228101501	OSIGURAC, AUTOMATSKI VN QF3 12.5X1.5 BKM333	ВА 21-29Т1-21110-00У3 12.5Х1.5 ТУ16-90 ИКЖШ 641211.002ТУ	2
5	228104001	OSIGURAC, AUTOMATSKI VN QF4 25X6 BKM20101	ВА 21-29Т1-21110-00У3 25Х6 ТУ16-90 ИКЖШ 641211.002ТУ	3

- Најдужи рок испоруке за партију: **2**, а који наручилац може да прихвати је **90 дана** рачунајући од дана пријема писаног позива наручиоца.

partija 3: osiguraci

R.br stavke u okviru partije	Šifra GSP	Naziv dela	Kataloški broj ili odgovarajuće, oznaka ili standard	Orijentacione godišnje količine (kom)
1	228105801	OSIGURAC, STALNOG NISKOG NAPONA 30A BKM321/33	Topljivi umetak 30A po uzorku	30
2	228106601	OSIGURAC, NISKOG NAPONA 60A (KONT.BRAVE) BKM	Topljivi umetak 60A, po uzoraku	30
3	250120101	OSIGURAC, 1.6A 250V 5X20, STAKLENI	F 1.6A 5x20	50

4	250122801	OSIGURAC, 1A 3.5X15	ВП1-1В-1А-250В ili F1A 5x20 250V	50
5	250123601	OSIGURAC, BRZI F10A 5X20	F 10 5x20 250V	50
6	250124401	OSIGURAC, 1A 250V φ5X20 DIP-11	F1AL 250V	200
7	250125201	OSIGURAC, TROMI T315MA 5X20	898-879 FARNELL	100
8	250435901	OSIGURAC, NISKONAPONSKI 200A	90-030-06 Ili ANL200A 32V	2
9	250653001	OSIGURAC, T 2A (BUSE 230)	664-741FARNELL	200
10	250654801	OSIGURAC, SMD T 2.5A	664-753FARNELL	4
11	250898201	OSIGURAC, 0.16A 1.2KV 8X50 KERAMICKI	184000.0.16SIBA DIN 41570	50
12	307325401	OSIGURAC, 0.1A 5X20mm STAKLENI KT4M-YUB		1000
13	307326201	OSIGURAC, 0.5A 5X20mm STAKLENI KT4M-YUB		60
14	307327001	OSIGURAC, 0.8A 5X20mm STAKLENI KT4M-YUB		60
15	307329701	OSIGURAC, 2.0A 5X20mm STAKLENI KT4M-YUB		1120
16	307330001	OSIGURAC, 3.15A 5X20mm STAKLENI KT4M-YUB		1000
17	307331901	OSIGURAC, 5A 5X20mm STAKLENI KT4M-YUB		410
18	307334301	OSIGURAC, 2.5A 5X20mm STAKLENI KT4		120
19	307335101	OSIGURAC, 10A 5X20mm STAKLENI KT4		150
20	307338601	OSIGURAC, BRZI 1A SMD		100

- Најдужи рок испоруке за партију: **3**, а који наручилац може да прихвати је **15 дана** рачунајући од дана пријема писаног позива наручиоца.

Контакт особа за увид у узорке је Слободан Иванов тел – 064/838-1611.

partija 4: kablovi

R.br stavke u okviru partije	Šifra GSP	Naziv dela	Kataloški broj ili odgovarajuće, oznaka ili standard	Orijentacione godišnje količine (kom)
1	250283601	KABL, TRAKASTI (FLET) TRAK 20X0.5mm		50
2	250546001	KABL, LIYCY 3X0.70mm		100
3	250547901	KABL, LIYCY 7X0.34mm		50
4	250548701	KABL, LIYCY 10X0.25mm		50
5	250549501	KABL, LIYCY 12X0.75mm		50
6	250900801	KABL, LIYCY 2X0.5mm		250
7	250901601	KABL, LIYCY 3X0.5mm		250
8	250902401	KABL, LIYCY 4X0.5mm		200
9	250903201	KABL, LIYCY 8X3X0.75mm		50
10	250904001	KABL, LIYCY 3X0.75mm		150
11	250925301	KABL, LIYCY 2X0.75mm2		200
12	250926101	KABL, LIYCY 4X0.75mm2		500
13	314379101	KABL, OPTICKI ZA COPER P68 SA KONEKTOROM		20

- Најдужи рок испоруке за партију **4** (ставка 13), а који наручилац може да прихвати је **60 дана** рачунајући од дана пријема писаног позива наручиоца.

Најдужи рок испоруке за партију: **4**,(за све остале ставке) а који наручилац може да прихвати је **30 дана** рачунајући од дана пријема писаног позива наручиоца.

partija 5: delovi za Statičke pretvarače DIP-11 i IPT820/28-160

R.br stavke u okviru partije	Šifra GSP	Naziv dela	Kataloški broj ili odgovarajuće, oznaka ili standard	Orijentacione godišnje količine (kom)
1	250520701	KARTICA, STATICKOG PRETVARACA DIP-11 A2 TROLZ	435.151.012	2
2	250521501	KARTICA, STATICKOG PRETVARACA DIP-11 A4 TROLZ	421242.002.01	2
3	250523101	KARTICA, ENERGETSKIH TRANZISTORA A2 IPT ZIU	301.412.704	1
4	250524001	KARTICA, BLOKA DIODA A3 IPT ZIU	301.412.687	1
5	250525801	KARTICA, A4 IPT ZIU	304.111.423	1
6	250526601	PLOCA, UPRAVLJACKA A5 IPT ZIU	469.535.006	1
7	250527401	PLOCA, SA LED DIODAMA A6 IPT ZIU	301.412.228	1
8	250528201	TRANSFORMATOR, T2 IPT ZIU	671.118.720	5
9	250530401	PRIGUSNICA, L1 IPT ZIU	671.121.033	2
10	250531201	PRIGUSNICA, L2 IPT ZIU	671.342.021	2
11	250532001	PRIGUSNICA, L3 IPT ZIU	671.342.050	2
12	250533901	TERMISTOR, RT IPT ZIU	671.342.419	4
13	250647501	TRAFO, A5.T1 ZA IPT 820/28-160	671111.218 KBHM	2

- Најдужи рок испоруке за партију **5**, а који наручилац може да прихвати је **90 дана** рачунајући од дана пријема писаног позива наручиоца.
- Минимални гарантни период за партију **5**, а који је Наручилац спреман да прихвати је **12 месеци** рачунајући од дана уградње предметних добара.

partija 6: delovi vučnog pogona trolejbusa BKM32100S

R.br stavke u okviru partije	Šifra GSP	Naziv dela	Kataloški broj ili odgovarajuće, oznaka ili standard	Orijentacione godišnje količine (kom)
1	221128901	PRIGUSNICA, 1 TLF80.95/083	65001696 ESH F	1
2	250928801	KARTICA, PROCESORSKA H2123C1	EP202785-01	1
3	250929601	INTERFEJS, PROCESORSKE KARTICE A5515C1	EP202786-01	1
4	250937701	BLOK, ENERGETSKI INVERTORA TM5.1 KOMPLET	EC605666	3
5	250938501	MODUL, CAN I/O D3631C2	EP306021-01	8
6	250942301	VENTILATOR, INVERTORA RHM25M-2DK.3B.1R	E340734 ZIEHL	4
7	250944001	FILTER, PROTIV SMETNJI 1 ELF400-VAC-1	E360213 ELFIS	1
8	250949001	PODNOZJE, AUTOMATSKOG OSIGURACA 12-P10	E360970 E-T-A	2
9	250943101	USISNIK, VENTILATORA RM25M/RE20P	E340735 ZIEHL	2

- Најдужи рок испоруке за партију **6**, а који наручилац може да прихвати је **90 дана** рачунајући од дана пријема писаног позива наручиоца.
- Минимални гарантни период за партију **6**, а који је Наручилац спреман да прихвати је **12 месеци** рачунајући од дана уградње предметних добара.

partija 7: displeji za instrument tablu trolejbusa BKM32100S

R.br stavke u okviru partije	Šifra GSP	Naziv dela	Kataloški broj ili odgovarajuće, oznaka ili standard	Orijentacione godišnje količine (kom)
1	250866401	DISPLEJ, GRAFICKI SHARP 10.4 BKM32100S	ZK LQ104V1DG61	1
2	250867201	DISPLEJ, GRAFICKI NEC 8 BKM32100S	ZK NL6448BC26	1
3	250868001	INVERTOR, ZA OSVETLJENJE DISPL.NEC BKM32100S	ZKI 84PW031 NEC	1
4	250869901	INVERTOR, ZA OSVETLJENJE DISPLEJA SHARP BKM	ZKI CXA-0450	1

- Најдужи рок испоруке за партију **7**, а који наручилац може да прихвати је **90 дана** рачунајући од дана пријема писаног позива наручиоца.
- Минимални гарантни период за партију **7**, а који је Наручилац спреман да прихвати је **12 месеци** рачунајући од дана уградње предметних добара.

partija 8: stampane ploce za SPM

R.br stavke u okviru partije	Šifra GSP	Naziv dela	Kataloški broj ili odgovarajuće, oznaka ili standard	Orijentacione godišnje količine (kom)
1	314026101	PLOCA, STAMPANA TKS ZA SPM KT4	uzorak	30
2	314027001	PLOCA, STAMPANA TPS ZA SPM KT4	uzorak	30
3	314028801	PLOCA, STAMPANA TRJ ZA SPM KT4	uzorak	30

- Најдужи рок испоруке за партију **8**, а који наручилац може да прихвати је **30 дана** рачунајући од дана пријема писаног позива наручиоца.
- Минимални гарантни период за партију **8**, а који је Наручилац спреман да прихвати је **12 месеци** рачунајући од дана уградње предметних добара.

Узорци се налазе у СП "Централа", контакт особа је Бранислав Милојевић тел.064/880-2683

partija 9: Davači pritiska i manometri, ruski

R.br stavke u okviru partije	Šifra GSP	Naziv dela	Kataloški broj ili odgovarajuće, oznaka ili standard	Orijentacione godišnje količine (kom)
1	204064601	DAVAC, PRITIS.NA BOCAMA MM-124-D TROLZA62052	ММ-124Д	20
2	204068901	DAVAC, HAVARIJSKI PN.INSTALACIJE ZIU682G-016	ДАДВ ТУ 37.003.032-88	20
3	219042701	DAVAC, PRITISKA NA ISUSIVACU	W 2137	30
4	219043501	DAVAC, PRITISKA MANOMETRA MM370 BKM 20101	ТУ37.003.387-78	80
5	219051601	DAVAC, PRITISKA DADV 5+-0.5BAR (NC)	ТУ37.003.032-88	10
6	221087801	DAVAC, BP8 BELKOM.20101 BKM333/321	ВПСТ ТУ37.003.546-76	20
7	226151001	DAVAC, STANICNE KOCNICE BKM32100S	VP-124-3710010	20
8	227050101	MANOMETAR, P1, P2 A31 BKM 333, BKM 321	УК-168 ТУ 37.003.387-78	20

- Најдужи рок испоруке за партију **8**, а који наручилац може да прихвати је **90 дана** рачунајући од дана пријема писаног позива наручиоца.
- Минимални гарантни период за партију **8**, а који је Наручилац спреман да прихвати је **12 месеци** рачунајући од дана уградње предметних добара.

partija 10: Davači brzine i brzinomeri

R.br stavke u okviru partije	Šifra GSP	Naziv dela	Kataloški broj ili odgovarajuće, oznaka ili standard	Orijentacione godišnje količine (kom)
1	227057901	DAVAC, BRZINOMERA ПД 8093 BKM32100S	ТУ BY300125187.211-2005	5
2	250651301	DAVAC, KM/H BV1 BKM20101	МЭ-307 ТУ 37.003.698-86	4
3	227051001	BRZINOMER, KOMPLET P3 A31 BKM 333, BKM 321	ЕТАХО 1323	2
4	227056001	BRZINOMER, KILOMETAR SAT φ150 BKM32100S	ПА 8090	3

- Најдужи рок испоруке за партију **10**, а који наручилац може да прихвати је **90 дана** рачунајући од дана пријема писаног позива наручиоца.
- Минимални гарантни период за партију **10**, а који је Наручилац спреман да прихвати је **12 месеци** рачунајући од дана уградње предметних добара.

Узорак се налази у СП "Дорћол", контакт особа Зоран Велимировић тел.064/880-1614.

partija 11: Delovi statičkih pretvarača i pretvarači PN-2, PN-3 i PT3 trolejbusa BKM32100S

R.br stavke u okviru partije	Šifra GSP	Naziv dela	Kataloški broj ili odgovarajuće, oznaka ili standard	Orijentacione godišnje količine (kom)
1	250862101	PRETVARAC, PN2 550/28V	AKCM201-732000000PS	1
2	250974101	KARTICA, ENERGETSKA PRETVARACA PT-3	AKCM32104-735200.00	8
3	250975001	KARTICA, UPRAVLJACKA PRETVARACA PT-3	AKCM32104-735100.00	8
4	250978401	PRIGUSNICA, PRETVARACA PN-3,PN-2	AKCM201732200000-10	6
5	250979201	TRANSFORMATOR, VF PRETVARACA PN-3	AKCM201732100000-20	6
6	250980601	KARTICA,STABILIZATORSKA PRETVARACA PN-3	AKCM20173280000010	2
7	250981401	KARTICA, SIGNALNA PRETVARACA PN-3	AKCM333-735600.000	4
8	250982201	KARTICA, UPRAVLJACKA PRETVARACA PN-3	AKCM221-732600.000	2
9	250983001	TRANSFORMATOR, KARTICE UPRAVLJACKE PRETVARACA PN-3	AKCM221-732610.000	2
10	250984901	KARTICA, VISOKONAPONSKA PRETVARACA PN-3	AKCM221-732400.000	6
11	250985701	TRANSFORMATOR, VN KARTICE PRETVARACA PN-3	AKCM221-732410.000	6
12	250986501	TRANSFORMATOR, STRUJNI PRETVARACA PN-3 T	AKCM201-732630.000	2
13	250987301	KARTICA, ISPRAVLJACKA PRETVARACA PN-3	AKCM221-732700.000	6
14	250988101	KARTICA, STABILIZATORSKA PRETVARACA PN-2	AKCM201-732800.000	4
15	250989001	KARTICA, UPRAVLJACKA PRETVARACA PN-2	AKCM201-732600.000	3
16	250990301	KARTICA, ISPRAVLJACKA A4 PRETVARACA PN-2	AKCM201-732700.000	2
17	250991101	KARTICA, ISPRAVLJACKA A5 PRETVARACA PN-2	AKCM201732700000-01	2
18	250992001	KARTICA, SIGNALNA PRETVARACA PN-2	AKCM201-732900.000	2

- Најдужи рок испоруке за партију **11**, а који наручилац може да прихвати је **90 дана** рачунајући од дана пријема писаног позива наручиоца.
- Минимални гарантни период за партију **11**, а који је Наручилац спреман да прихвати је **12 месеци** рачунајући од дана уградње предметних добара.

partija 12: Delovi ABS sistema trolejbusa BKM32100S

R.br stavke u okviru partije	Šifra GSP	Naziv dela	Kataloški broj ili odgovarajuće, oznaka ili standard	Orijentacione godišnje količine (kom)
1	250863001	SENZOR, ABS PREDNJI BKM32100S	0 486 000 128 BOSCH	20
2	250880001	SENZOR, ABS ZADNJI BKM32100S	0 486 000 100 BOSCH	20
3	250882601	MODULATOR, ABS 24V (METR.NAVOJ) BKM32100S	BR9156 Knorr Bremse	2

- Најдужи рок испоруке за партију **12**, а који наручилац може да прихвати је **90 дана** рачунајући од дана пријема писаног позива наручиоца.
- Минимални гарантни период за партију **12**, а који је Наручилац спреман да прихвати је **12 месеци** рачунајући од дана уградње предметних добара.

partija 13: Izolacioni setovi

R.br stavke u okviru partije	Šifra GSP	Naziv dela	Kataloški broj ili odgovarajuće, oznaka ili standard	Orijentacione godišnje količine (kom)
1	223162001	SET, NAVOJNI IZOLAC.ELEKTROOPREME BKM32100S	AKCM201-320306.000	10
2	223163801	SET, NAVOJNI IZOLAC.KOCN.OTPORNIKA BKM32100	AKCM201-32020100001	10

- Најдужи рок испоруке за партију **13**, а који наручилац може да прихвати је **90 дана** рачунајући од дана пријема писаног позива наручиоца.
- Минимални гарантни период за партију **13**, а који је Наручилац спреман да прихвати је **12 месеци** рачунајући од дана уградње предметних добара.

partija 14: autokonektori

R.br stavke u okviru partije	Šifra GSP	Naziv dela	Kataloški broj ili odgovarajuće, oznaka ili standard	Orijentacione godišnje količine (kom)
1	310022701	UTIČNICA 7-POLNA 12N METALNA, STANDARD ISO 1724	ISO 1724	15
2	310023501	UTIKAC 7-POLNI 12N METALNI, STANDARD ISO 1724	ISO 1724	30

- Најдужи рок испоруке за партију **14**, а који наручилац може да прихвати је **30 дана** рачунајући од дана пријема писаног позива наручиоца.
- Минимални гарантни период за партију **14**, а који је Наручилац спреман да прихвати је **12 месеци** рачунајући од дана уградње предметних добара.

Redni br. PARTIJE	Šifra GSP	Naziv PARTIJE	Kataloški broj ili odgovarajuće, oznaka ili standard	Orijentacione godišnje količine (kom)
15	221151301	ELISA, MOTORA AIR71V4/2 380V BKM32100S	ATB-02-NN-04-001	20
16	223167001	SPIRALA, KOCIONIH OTPORNIKA BKM32100S	32100S729000001	10
17	250460001	INVERTOR, "YASAKAWA VS-606V7" CIMR-V7CC-B4P0	CIMR-V7CC-B4P0	3
18	251137101	PLOCA, STAMPANA ZA RESET CRNE KUTIJE BKM32100		100
19	305505101	VRETENO, MOTOR-PILOTA KT4	T-01-NN-05-000/4	24
20	310027801	GREBEN, KONTROLERA VOZNJE DUWAG	uzorak	20
21	311255101	OSIGURAC, NOZASTI DIAZED 100A/750V DUWAG		30
22	334106201	NOSAC, MIKROPREKIDACA	90-910-152/4	15
23	250993801	KOLO, INTEGRALNO K1114EУ3 BKM32100S	K1114EУ3 BKO.348.685 TУ	10
24	251138001	KOLO, INTEGRALNO FA5304AP SOP-8		10
25	250282801	KABL, TRAKASTI (FLET) TRAK 20X1mm		50
26	250948201	OSIGURAC, AUTOMATSKI 1170-01-A	E360978 E-T-A	2
27	302125401	PLOCICA, NAMOTAJA AKTUATORA	T01-NN-38-000/3 50-303-010/2	150
28	305017301	PAPUCICA, KABLOVSKA LEVA 90° KT4	T-01-VN-01-056 50-301-160/2	150
29	305018101	PAPUCICA, KABLOVSKA DESNA 90° KT4	T-01-VN-01-037 50-301-160/3	150
30	305019001	PAPUCICA, KABLOVSKA ULAZNA KT4	T-16-VN-01-039 50-301-160/4	100

Партије **15,19 и 27-30** урадити према техничкој документацији (цртежу).
Партија 18 >*PLOCA, STAMPANA ZA RESET CRNE KUTIJE BKM32100S*< ГСП шифра -251137101.
За потребе израде уређаја за ресетовање „Црне кутије" на тролејбусима БКМ32100С потребно је пројектовати и израдити штампану плочицу на основу електричне шеме и спецификације компонената наричиоца (ГСП). На штампаној плочици предвиђена је уградња микроконтролера PIC12F629, два релеја FRS1H-S3-DC24V, оптокаплер, стабилизатор напона и одговарајући број диода и транзистора као и пасивних елемената (отпорника, кондензатора и тд.). Комплетна електрична шема и спецификација компоненти је дата у прилогу.
На штампаној плочици треба предвидети и 3 конектора, од којих је један (DSUB 09 MU, угаони за принт монтажу) и намењен је за прикључење на инсталацију тролејбуса, а друга два су контактне летвице од 5 и 2 пина, растера 2.54mm.
Начин монтаже и димензије штампане плочице треба да буду прилагођене за уградњу у једну од следећих стандардних пластичних кутија (KP 120 33 (100x50x25 mm) или KP LP2000 (102,5x61.5x26 mm) или KP TCH 1591M-REV (85*56*25)).
Штампана плочица на материјалу витропласт FR4, дебљине 1,6mm може бити израђена као једнослојна или двослојна са стоп лаком и распоредом компоненти без ознака. На штампаној плочици треба да стоји ознака „RCK-1214".

Штампана плочица се испоручује без уграђених компоненти.
Уз штампану плочицу потребно је доставити документацију са распоредом елемената, и спецификацијом материјала.
Контакт особа за детаљније информације је :
Слободан Иванов тел - 0648381611 или е-маил gsp032@eunet.rs
- Најдужи рок испоруке за партије: **15 – 23** а који наручилац може да прихвати је **60 дана** рачунајући од дана пријема писаног позива наручиоца.
- Најдужи рок испоруке за партије: **24, 25, 27 - 30**, а који наручилац може да прихвати је **30 дана** рачунајући од дана пријема писаног позива наручиоца.
- Најдужи рок испоруке за партију **26** а који наручилац може да прихвати је **90 дана** рачунајући од дана пријема писаног позива наручиоца.

- Минимални гарантни период за партије: **15 – 30**, а који је Наручилац спреман да прихвати је **12 месеци** рачунајући од дана уградње предметних добара.

Узорак (партија **20**) се налази у СП "Централа", контакт особа је Бранислав Милојевић,тел.064/880-2683.

НАПОМЕНЕ

- Реализација набавке ће се вршити на основу поруџбеница наручиоца (тромесечне спецификације и хитне поруџбине) којима ће бити исказане стварне потребе Наручиоца.
- Трошкове амбалаже (палете, кутије, сандуци и сл.) и превоза сноси Продавац.
- Изабрани понуђач је обавезан да у било ком тренутку испоруке, на захтев Наручиоца, Наручиоцу достави доказ о пореклу испоручених добара.
- У циљу провере порекла испоручених добара увозног порекла Наручилац задржава право да од изабраног понуђача захтева да Наручиоцу достави Пакинг листу и Царинску исправу.

ТЕХНИЧКИ УСЛОВИ ЗА ИЗАБРАНОГ ПОНУЂАЧА И ДОБРА КОЈЕ ИСПОРУЧУЈЕ

- Изабрани понуђач је обавезан да испоручи нова, а не коришћена или ремонтована добра и да за потребе Пријемне контроле у ГСП дефинише начин на који се то доказује односно проверава.
- Уколико се контролом квалитета или у току експлоатације утврди одступање од датог гарантног периода, односно декларисаног квалитета, Изабрани понуђач је обавезан да без надокнаде отклони све недостатке, као и да Купцу надокнади евентуално причињену штету.
- Изабрани понуђач је дужан да отклони све неисправности које подлежу гаранцији, о свом трошку.
- Изабрани понуђач је дужан да отклони све неисправности у разумном року, најкасније 10 дана од пријема писаног позива Наручиоца за отклањање неисправности.
- Изабрани понуђач се ослобађа обавезе отклањања неисправности ако је иста последица неправилног одржавања или последица више силе.
- Испоручена добра морају бити прописно декларисана, упакована и обележена са образложеном ознаком произвођача. Произвођачка декларација мора да садржи:
  - Назив производа,
  - Тип производа,
  - Каталошки број,
  - Назив произвођача,
  - Земља порекла,
  - Серијски број (уколико постоји),
  - Датум производње - година, месец, недеља... (уколико постоји).
- Изабрани понуђач је обавезан да се на захтев Наручиоца изјасни о томе како произвођач понуђене добара испитивањем потврђује квалитет својих производа, да ли су и ако јесу, како и када испитивани статистички репрезентативни узорци производа који су предмет уговора.
- У случају потребе Наручилац има право да спроведе контролу квалитета, односно контролу саобразности испоручених добара са декларацијом код за то компетентне организације (акредитоване лабораторије и сл.), а која је способна да то учини применом верификоване или документоване методе.

V УСЛОВИ ЗА УЧЕШЋЕ У ПОСТУПКУ ЈАВНЕ НАБАВКЕ ИЗ ЧЛАНА 75. И 76. ЗЈН И УПУТСТВО О НАЧИНУ ДОКАЗИВАЊА ТИХ УСЛОВА СХОДНО ЧЛ .77 ЗЈН

ОБАВЕЗНИ УСЛОВИ ЗА УЧЕШЋЕ У ПОСТУПКУ ЈАВНЕ НАБАВКЕ (ЧЛ. 75. ЗЈН) ШТО СЕ ДОКАЗУЈЕ ДОСТАВЉАЊЕМ ДОКАЗА ИЗ ЧЛ. 77. ЗЈН, И ТО:

ПРАВНО ЛИЦЕ ИЛИ ПРЕДУЗЕТНИК КАО ПОНУЂАЧ У ПОСТУПКУ ЈАВНЕ НАБАВКЕ МОРА ДОКАЗАТИ:

1. Да је понуђач/подизвођач/учесник заједничке понуде регистрован код надлежног органа, односно уписан у одговарајући регистар, ШТО ДОКАЗУЈУ ДОСТАВЉАЊЕМ извода из регистра Агенције за привредне регистре, односно извода из одговарајућег регистра, односно из регистра надлежног Привредног суда.

Напомена: понуђач није дужан да достави Извод Из АПР-А, који је јавно доступан на интернет страници надлежног органа – АПР-а)

2. Да понуђач/подизвођач/учесник заједничке понуде као ни његов законски заступник – ако је правно лице понуђач/подизвођач/учесник заједничке понуде, односно предузетник – ако је предузетник понуђач/подизвођач/учесник заједничке понуде, није осуђиван за неко од кривичних дела као члан организоване криминалне групе, да није осуђиван за кривична дела против привреде, кривична дела против животне средине, кривично дело примања или давања мита, кривично дело преваре, ШТО ДОКАЗУЈУ ДОСТАВЉАЊЕМ извода из казнене евиденције односно уверења надлежног суда и надлежне полицијске управе Министарства унутрашњих послова да то правно лице и његов законски заступник, односно предузетник- ако је предузетник понуђач, није осуђиван за неко од кривичних дела као члан организоване криминалне групе, да није осуђиван за кривична дела против привреде, кривична дела против животне средине, кривично дело примања или давања мита, кривично дело преваре. Ако је у АПР-у регистровано више законских заступника, потребно је ову потврду доставити за сваког заступника појединачно.

НАПОМЕНА:

За ову тачку правна лица достављају:

- **Извод из казнене евиденције Основног суда на чијем је подручју седиште домаћег правног лица, односно представништва или огранка страног правног лица (потврда мора обухватати и кривична дела која су у надлежности Вишег суда)**
- ***Уколико потврда Основног суда не обухвата и кривична дела из надлежности Вишег суда, Понуђач је обавезан да уз потврду Основног суда, достави и потврду Вишег суда)***
- **Извод из казнене евиденције Посебног одељења за организовани криминал Вишег суда у Београду (видети сајт Вишег суда у Београду за казнену евиденцију за правна лица)**
- **Уверење из казнене евиденције полицијске управе МУП-а за законског заступника (за све законске заступнике који су уписани у АПР-у). Захтев за издавање се подноси према месту рођења или према месту пребивалишта законског заступника.**

За ову тачку предузетник доставља:

- **Уверење из казнене евиденције полицијске управе МУП-а. Захтев за издавање се подноси према месту рођења или према месту пребивалишта понуђача.**

3. Да понуђачу/подизвођачу/учеснику заједничке понуде није изречена мера забране обављања делатности која је на снази у време објављивања позива за подношење понуда, ШТО ДОКАЗУЈУ ДОСТАВЉАЊЕМ потврда привредног и прекршајног суда - ако је правно лице понуђач/подизвођач/учесник заједничке понуде, односно само прекршајног суда ако је предузетник понуђач/подизвођач/учесник заједничке понуде, да им није изречена мера забране обављања делатности или достављањем потврде Агенције за привредне регистре да код овог органа није регистровано да им је као привредним субјектима изречена мера забране обављања делатности

(потврда се мора односити на све делатности а не само на делатност која је предмет набавке)

4. Да је понуђач/подизвођач/учесник заједничке понуде измирио доспеле порезе и доприносе и друге јавне дацбине у складу са прописима Републике Србије или стране државе када има седиште на њеној територији, ШТО ДОКАЗУЈУ ДОСТАВЉАЊЕМ уверења надлежне Пореске управе Министарства финансија и привреде да су измирили доспеле порезе и доприносе и уверења надлежне локалне самоуправе да су измирили обавезе по основу изворних локалних јавних прихода или потврде надлежног пореског органа да се понуђач/подизвођач/учесник заједничке понуде налази у поступку приватизације.

(ПОТВРДА НАДЛЕЖНЕ ЛОКАЛНЕ САМОУПРАВЕ СЕ МОРА ДОСТАВИТИ ЗА СВЕ ОГРАНКЕ ПРИВРЕДНОГ ДРУШТВА)

НАПОМЕНА ЗА ДОКАЗЕ ЗА ПРАВНА ЛИЦА ИЛИ ПРЕДУЗЕТНИКЕ:

- **Доказ за тачке 2. и 4. не може бити старији од 2 (два) месеца пре дана отварања понуда тј. од 06.12.2014. године, у супротном ће понуда бити одбијена као неприхватљива.**
- **Доказ за тачку 3. мора бити издат након објављивања позива за подношење понуда на порталу јавних набавки (позив објављен дана 31.12.2014.године), у супротном ће понуда бити одбијена као неприхватљива.**

У складу са чланом 78. став 5. ЗЈН (Сл.Гласник 124/12), понуђач који је уписан у регистар понуђача који води Агенција за привредне регистре, није дужан да приликом подношења понуде доказује испуњеност обавезних услова, односно у понуди не мора да доставља доказе из члана 75. став 1. тачке 1)-4) ЗЈН.
Ради евиденције пристигле документације приликом отварања понуда, понуђачи могу доставити у понуди копију Решења о упису понуђача у регистар или да у понуди наведу податак да су извршили упис у Регистар понуђача.
Наручилац ће приликом стручне оцене понуда извршити проверу Регистра понуђача на сајту Агенције за привредне регистре.

ФИЗИЧКО ЛИЦЕ КАО ПОНУЂАЧ У ПОСТУПКУ ЈАВНЕ НАБАВКЕ МОРА ДОКАЗАТИ:

1. Да понуђач/подизвођач/учесник заједничке понуде није осуђиван за неко од кривичних дела као члан организоване криминалне групе, да није осуђиван за кривична дела против привреде, кривична дела против животне средине, кривично дело примања или давања мита, кривично дело преваре, ШТО ДОКАЗУЈУ ДОСТАВЉАЊЕМ извода из казнене евиденције односно уверења надлежне полицијске управе Министарства унутрашњих послова да није осуђиван за неко од кривичних дела као члан организоване криминалне групе, да није осуђиван за кривична дела против привреде, кривична дела против животне средине, кривично дело примања или давања мита, кривично дело преваре.

НАПОМЕНА:
За ову тачку физичко лице доставља:

- **Уверење из казнене евиденције полицијске управе МУП-а. Захтев за издавање се подноси према месту рођења или према месту пребивалишта понуђача.**

2. Да понуђачу/подизвођачу/учеснику заједничке понуде није изречена мера забране обављања одређених послова која је на снази у време објављивања позива за подношење понуда, ШТО ДОКАЗУЈУ ДОСТАВЉАЊЕМ потврда прекршајног суда да му није изречена мера забране обављања одређених послова.

3. Да је понуђач/подизвођач/учесник заједничке понуде измирио доспеле порезе и доприносе и друге јавне дацбине у складу са прописима Републике Србије или стране државе када има седиште на њеној територији, ШТО ДОКАЗУЈУ ДОСТАВЉАЊЕМ уверења надлежне Пореске управе Министарства финансија и привреде да су измирили доспеле порезе и доприносе и уверења надлежне локалне самоуправе да су измирили обавезе по основу изворних локалних јавних прихода.

НАПОМЕНА ЗА ДОКАЗЕ ЗА ФИЗИЧКА ЛИЦА:

- **Доказ за тачке 1. и 3. не може бити старији од 2 (два) месеца пре дана отварања понуда тј. од 06.12.2014. године, у супротном ће понуда бити одбијена као неприхватљива.**
- **Доказ за тачку 2. мора бити издат након објављивања позива за подношење понуда на порталу јавних набавки (позив објављен дана 31.12.2014. године), у супротном ће понуда бити одбијена као неприхватљива.**

ДОДАТНИ УСЛОВИ ЗА УЧЕШЋЕ У ПОСТУПКУ ЈАВНЕ НАБАВКЕ (ЧЛ. 76.ЗЈН) И УПУТСТВО КАКО СЕ ДОКАЗУЈЕ ИСПУЊЕНОСТ УСЛОВА

1. ДА ПОНУЂАЧ РАСПОЛАЖЕ НЕОПХОДНИМ ФИНАНСИЈСКИМ КАПАЦИТЕТОМ: да је у последњој години на коју се односи достављени доказ, пону ђач остварио пословни приход у износу који није мањи од износа укупне вредности понуде без ПДВ-а (збир укупних вредности свих понуђених партија).

Као доказ о испуњености финансијског капацитета, понуђач доставља:
Извештај о бонитету за јавне набавке БОН-ЈН за понуђача за **2011., 2012. и 2013. годину** - издат од стране Агенције за привредне регистре – Регистар финансијских извештаја и података о бонитету правних лица и предузетника или биланс стања и успеха са мишљењем овлашћеног ревизора за 2011., 2012. и 2013. годину

НАПОМЕНА:

Привредни субјект који, у складу са Законом о рачуноводству и ревизији, води пословне књиге по систему простог књиговодства, доставља:

- биланс успеха, порески биланс и пореску пријаву за утврђивање пореза на доходак грађана на приход од самосталних делатности, издат од стране надлежног пореског органа на чијој територији је регистровао обављање делатности за претходне три године, (2011., 2012. и 2013. годину),
- потврду пословне банке о оствареном укупном промету на пословном – текућем рачуну за претходне три обрачунске године.

Привредни субјект који није у обавези да утврђује финансијски резултат пословања (паушалац) доставља:

- потврду пословне банке о стварном укупном промету на пословном – текућем рачуну за претходне три обрачунске године и податке о блокади за последњих 6 месеци.

Уколико понуђач нема седиште на територији Републике Србије доставља:

- потврде надлежних органа матичне државе, уз које је у обавези да достави и преводе тих потврда на српски језик, оверене од стране овлашћеног судског тумача за предметни страни језик.

Само за директне кориснике буџетских средстава:

- Уколико се као понуђач појави директни корисник буџетских средстава, дозвољено је да за ову тачку као доказ финансијске способности достави биланс стања и успеха за последње три године.

Понуђачи који су регистровани у периоду који је краћи од три године, документацију из ОВЕ тачке достављају за период за који су регистровани.

Уколико се, из података из Извештаја о бонитету понуђача, односно другог документа достављеног сходно тачки 1. (у зависности од врсте привредног субјекта које подноси понуду), утврди да је у последњој години на коју се односи достављени доказ, понуђач остварио Пословни приход у износу мањем од износа укупне вредности понуде без ПДВ-а (збир укупних вредности свих понуђених партија), понуда ће бити одбијена као НЕПРИХВАТЉИВА.

ПРИМЕР: Уколико збир укупних вредности свих понуђених партија без ПДВ-а износи 1.000.000,00 динара, остварени пословни приход у последњој години мора износити минимум 1.000.000,00 динара, у супротном понуда ће бити одбијена као неприхватљива.

2. СРЕДСТВА ФИНАНСИЈСКОГ ОБЕЗБЕЂЕЊА ЗА ОЗБИЉНОСТ ПОНУДЕ

Понуђач доставља бланко сопствену меницу са меничним овлашћењем (образац 6) да Наручилац може меницу попунити на износ од 5% од укупне вредности понуде без ПДВ-а (од укупне вредности свих понуђених партија). Уз меницу и менично овлашћење, понуђач је дужан да достави уз понуду и картон депонованих потписа овлашћених лица и копију потврде Народне Банке Србије о извршеној регистрацији менице.

Уколико понуђач не достави копију потврде Народне Банке Србије о извршеној регистрацији менице, Наручилац ће извршити проверу код Народне Банке Србије да ли је меница наведеног серијског броја регистрована.

Меница и менично писмо-овлашћење морају бити потписани од стране лица које је наведено у картону депонованих потписа и морају бити оверени печатом понуђача.

У конкурсној документацији је дат образац меничног овлашћење.

Уколико понуђач не достави меницу, картон депонованих потписа, менично овлашћење или не достави копију потврде Народне Банке Србије о извршеној регистрацији, а провером на сајту НБС-а Наручилац утврди да меница достављеног серијског броја није регистрована, понуда ће бити одбијена као неприхватљива.

Наручилац може да реализује достављену меницу за озбиљност понуде уколико понуђач:

- повуче своју понуду после отварања понуде, или
- одбије да закључи уговор након што понуда понуђача буде изабрана или
- не достави потписан уговор у року не дужем од пет дана рачунајући од дана када му је достављен уговор на потписивање, осим у случају околности из тач. 18.2. из Упутства понуђачима како да сачине понуду, или
- не достави средство обезбеђења за добро извршење посла на начин како је предвиђено моделом уговора.

Меница за озбиљност понуде ће бити враћена понуђачу, након закључења уговора, даном достављања банкарске гаранције или менице за добро извршење посла.

Понуђач може уместо менице доставити банкарску гаранцију као средство за озбиљност понуде.

Банкарска гаранција може бити уновчена уколико понуђач:

- повуче своју понуду после отварања понуде, или
- одбије да закључи уговор након што понуда понуђача буде изабрана или
- не достави потписан уговор у року не дужем од пет дана рачунајући од дана када му је достављен уговор на потписивање, осим у случају околности из тач. 18.2. из Упутства понуђачима како да сачине понуду, или
- не достави средство обезбеђења за добро извршење посла на начин како је предвиђено моделом уговора

Банкарска гаранција за озбиљност понуде ће бити враћена понуђачу, након закључења уговора, даном достављања банкарске гаранције за добро извршење посла.

Уколико понуђач не достави тражено средство обезбеђења, понуда ће бити одбијена као неприхватљива.

НАПОМЕНА У ВЕЗИ СА УСЛОВИМА ЗА УЧЕШЋЕ У ПОСТУПКУ ЈАВНЕ НАБАВКЕ (обавезним и додатним):

Докази о испуњености обавезних и додатних услова морају бити достављени уз понуду.

Уколико понуђач не достави доказе о испуњености обавезних и додатних услова приликом подношења понуде на начин предвиђен тачком VII. Конкурсне документације, понуда ће бити одбијена као неприхватљива, осим у случајевима када је понуђач регистрован у регистру понуђача или када исти уместо доказа наведе интернет страницу на којој су наведени подаци јавно доступни.

У складу са чланом 78. став 5. ЗЈН (Сл.Гласник 124/12), понуђач који је уписан у регистар понуђача који води Агенција за привредне регистре, није дужан да приликом подношења понуде доказује испуњеност обавезних услова, односно у понуди не мора да доставља доказе из члана 77. став 1. тачке 1)-4) ЗЈН којим доказује испуњеност услова из члана 75. став 1. тачке 1)-4) ЗЈН.

Ради евиденције пристигле документације приликом отварања понуда, понуђачи могу доставити у понуди копију Решења о упису понуђача у регистар или да у понуди наведу податак да су извршили упис у Регистар понуђача.

Наручилац ће приликом стручне оцене понуда извршити проверу Регистра понуђача на сајту Агенције за привредне регистре.

Наручилац неће одбити понуду која не садржи доказ одређен конкурсном документацијом ако понуђач наведе интернет страницу на којој су тражени подаци јавно доступни.

Ако понуђач није могао да прибави тражена документа у року за подношење понуда, због тога што она у тренутку подношења понуда нису могла бити издата по прописима државе у којој понуђач има седиште и уколико уз понуду приложи одговарајући доказ за то, наручилац ће дозволити понуђачу да накнадно достави тражена документа у примереном року.

Ако понуђач има седиште у другој држави, наручилац задржава право да провери да ли су документи којима се доказује испуњеност тражених услова издати од стране надлежних органа те државе.

Ако се у држави у којој понуђач има седиште не издају горе наведени докази (докази из чл. 77 ЗЈН), понуђач може, уместо доказа, приложити своју писану изјаву дату под кривичном и материјалном одговорношћу оверену пред судским или управним органом, јавним бележником или другим надлежним органом те државе.

Докази о испуњености обавезних и додатних услова могу се достављати у неовереним копијама, а Наручилац може пре доношења одлуке о додели уговора, захтевати од понуђача, чија је понуда на основу извештаја комисије за јавну набавку оцењена као најповољнија, да достави на увид оригинале или оверену копију свих или појединих доказа, у року који не може бити дужи од 5 дана од дана пријема писаног позива Наручиоца да достави на увид оригинал или оверене фотокопије доказа о испуњености услова из члана 75. и 76. ЗЈН.

Уколико Понуђач чија је понуда оцењена као најповољнија у остављеном року не достави на увид оригинал или оверене фотокопије доказа, Наручилац ће Одлуком, а сходно члану 79. став 3. ЗЈН, такву понуду одбити као неприхватљиву.

VI УПУТСТВО ПОНУЂАЧИМА КАКО ДА САЧИНЕ ПОНУДУ

1. Право учешћа у поступку јавне набавке и начин достављања доказа

1.1. Право учешћа имају сва заинтересована правна и физичка лица која испуњавају услове за учешће у поступку предвиђене ЗЈН (чл. 75. и 76.), а испуњеност услова се доказује достављањем доказа из члана 77. ЗЈН, у складу са Конкурсном документацијом.

1.2. Докази о испуњености услова из чл. 77. ЗЈН могу се достављати у неовереним копијама, а наручилац може пре доношења одлуке о додели уговора захтевати од понуђача чија је понуда на основу извештаја комисије за јавну набавку оцењена као најповољнија, да достави на увид или оверену копију свих или појединих доказа, у року који не може бити дужи од пет дана од дана пријема писаног позива наручиоца да достави на увид оригинал или оверене фотокопије доказа о испуњености услова из чл. 75. и 76. ЗЈН.

1.3. Уколико понуђач чија је понуда оцењена као најповољнија не достави на увид оригинал или оверене фотокопије доказа, Наручилац ће одбити понуду као неприхватљиву, сходно чл. 79. ст. 3. ЗЈН.

1.4. Наручилац неће одбити понуду као неприхватљиву зато што не садржи доказ одређен ЗЈН или конкурсном документацијом, уколико понуђач наведе у својој понуди интернет страницу на којој су тражени подаци јавно доступни.

1.5. У складу са чланом 78. став 5. Закона о јавним набавкама (Сл.Гласник 124/12), понуђач који је уписан у регистар понуђача који води Агенција за привредне регистре, није дужан да приликом подношења понуде доказује испуњеност обавезних услова, односно у понуди не мора да доставља доказе из члана 75. став 1. тачке 1)-4) Закона о јавним набавкама.
Ради евиденције пристигле документације приликом отварања понуда, понуђачи могу доставити у понуди копију Решења о упису понуђача у регистар или да у понуди наведу податак да су извршили упис у Регистар понуђача.
Наручилац ће приликом стручне оцене понуда извршити проверу Регистра понуђача на сајту Агенције за привредне регистре.

1.6. Ако понуђач има седиште у страној држави, наручилац може да провери да ли су документи којима понуђач доказује испуњеност тражених услова издати од стране надлежних органа те државе.

1.7. Ако понуђач није могао да прибави тражена документа у року за подношење понуда, због тога што она до тренутка подношења понуда нису могла бити издата по прописима државе у којој понуђач има седиште и уколико уз понуду приложи одговарајући доказ за то, наручилац ће дозволити понуђачу да накнадно достави тражена документа у примереном року

1.8. Ако се у држави у којој понуђач има седиште не издају докази из чл. 77. ЗЈН понуђач може, уместо доказа, приложити своју писану изјаву, дату под кривичном и материјалном одговорношћу оверену пред судским или управним органом, јавним бележником или другим надлежним органом те државе.

1.9. Уколико понуђач намерава да извршење набавке делимично повери подизвођачу (у обрасцу 1. Образаца понуде - понуђач мора навести проценат укупне вредности набавке који ће поверити подизвођачу који не може бити већи од 50%, као и део предмета набавке који ће се извршити преко подизвођача .

1.10. Понуђач у потпуности одговара Наручиоцу извршење обавеза из поступка јавне набавке, без обзира на број подизвођача и исти је дужан да наручиоцу, на његов захтев, омогући присуп код подизвођача ради утврђивања испуњености услова

1.11. Подизвођач мора испуњавати услове из члана 75. ЗЈН (тачке 1 до 4).

1.12. Понуђач у понуди, за Подизвођача доставља доказе из члана 77. став 1. ЗЈН (тачке 1 до 4) као и из тачке 5. истог, за део набавке који ће извршити преко подизвођача.

1.13. Уколико је за извршење дела јавне набавке чија вредност не прелази 10 % укупне вредности јавне набавке потребно испунити обавезан услов из члана 75. став 1. тачка 5. ЗЈН, понуђач може доказати испуњеност тог услова преко подизвођача којем је поверио извршење тог дела набавке.

1.14. Наручилац може, на захтев подизвођача и где природа предмета набавке то дозвољава пренети доспела потраживања директно подизвођачу, за део набавке који се извршава преко тог подизвођача. У овом случају, Наручилац је дужан да омогући добављачу да приговори ако потраживање није доспело. Оваква правила поступања, не утичу на одговорност понуђача.

1.15. Добављач не може ангажовати као подизвођача лице које није навео у понуди, у суротном ће Наручилац реализовати средство обезбеђења и раскунути уговор осим ако би раскидом уговора претрпео знатну штету. У овом случају наручилац је дужан обавестити организацију надлежну за конкуренцију. Изузетак од овог правила постоји у случају кад, уколико је на страни подизвођача након подношења понуде настала трајнија неспособност плаћања, ако то лице испуњава све услове одређене за подизвођача, и уколико се добије претходна сагласност Наручиоца.

1.16. Уколико понуду поднесе Група понуђача (заједничка понуда) потребно је то навести у понуди (у обрасцу 1 Садржаја понуде). Сваки понуђач из Групе понуђача мора да испуни услове из члана 75. став 1. од тачке 1. до тачке 4. ЗЈН, што доказује достављањем доказа из члана 77 ЗЈН, а остале услове из члана 76. ЗЈН испуњавају заједно, осим ако Наручилац из оправданих разлога не одреди другачије. Услов из члана 75.став.1. Тачка 5. ЗЈН дужан је да испуни понуђач из групе понуђача којем је поверено извршење дела набавке, за који је неопходна испуњеност тог услова.

1.17. **Саставни део <u>заједничке понуде</u> је споразум** којим се понуђачи из групе међусобно и према Наручиоцу обавезују на извршење јавне набавке, а који обавезно садржи податке о:
- члану групе који ће бити носилац посла, односно који ће поднети понуду и који ће заступати групу понуђача пред наручиоцем,
- понуђачу који ће у име групе понуђача потписати уговор,
- понуђачу који ће у име групе понуђача дати средство обезбеђења,
- понуђачу који ће издати рачун,
- рачуну на који ће бити извршено плаћање,
- обавезама сваког од понуђача из групе понуђача за извршење уговора.

1.18. Понуђачи који поднесу заједничку понуду одговарају неограничено солидарно према Наручиоцу.

1.19. Наручилац може да тражи од чланова групе понуђача да у понудама наведу имена и одговарајуће професионалне квалификације лица која ће бити одговорна за извршење уговора.

1.20. Задруга понуду може поднети самостално у своје име, а за рачун задругара или заједничку понуду у име задругара. Ако задруга подноси понуду у своје име, за обавезе из поступка јавне набавке и уговора о јавној набавци одговара задруга и задругари у складу са законом. Ако задруга подноси понуду у име задругара, за обавезе из поступка јавне набавке и уговора о јавној набавци неограничено солидарно одговарају задругари.

1.21. Уколико понуђач не докаже да испуњава обавезне и додатне услове за учешће у овом поступку јавне набавке, понуда ће бити одбијена као неприхватљива.

2. Конкурсна документација – измене, допуне и појашњења конкурсне документације

2.1. Уколико наручилац у року предвиђеном за подношење понуда измени или допуни конкурсну документацију, Наручилац ће без одлагања измене или допуне објавити на Порталу јавних набвки и на својој интернет страници.

2.2. Ако наручилац измени или допуни конкурсну документацију осам или мање дана пре истека рока за подношење понуда, дужан је да продужи рок за подношење понуда.

2.3. У складу са чланом 63. став 2. ЗЈН заинтересовано лице може у писаном облику тражити од наручиоца додатне информације или појашњења у вези са припремањем понуде са *обавезном навођењем адресе, тачног назива, контат телефона и email адресе потенцијалног понуђача* и то најкасније 5 (пет) дана пре истека рока за подношење понуда, на адресу Кнегиње Љубице 29, 11000 Београд или путем факса број +381 11 366 4087 са назнаком «За набавку број ВНД-279/14», као и електронским путем на e-mail marijana.stojanovic@gsp.co.rs са истом назнаком. Наручилац ће заинтересованом лицу послати одговор у року од три дана од пријема захтева и исту информацију објавити на Порталу јавних набавки и интернет страници наручиоца.

2.4. Тражење појашњења или додатних инфорамција у вези са припремањем понуда, није дозвољено телефонским путем.

2.5. Ако је документ из поступка јавне набавке достављен од стране Наручиоца или понуђача путем факса или електронске поште, страна која је извршила достављање дужна је од друге стране да захтева да на исти начин потврди пријем тог документа, што је друга страна дужна и да учини када је то неопходно као доказ да је достављање извршено.

2.6. По истеку рока за подношење понуда, Наручилац не може да мења, нити да допуњује конкурсну документацију.

3. Језик понуде

3.1. Понуђачи су дужни да понуду сачине на српском језику према захтевима из конкурсне документације.

3.2. За делове понуде који су на страном језику (за доказе тражене Конкурсном документацијом и остала пратећа документа, осим за сертификате) а уколико би Наручилац у поступку прегледа и оцене понуде утврдио да би део понуде требало да буде преведен на српски језик, одредиће понуђачу примерен рок у коме је дужан да изврши превод тог дела понуде.

3.3. У случају спора, релевантна је је верзија понуде дата на српском језику.

4. Подношење понуда, измене понуде и опозив понуде

4.1. Понуда мора бити припремљена и поднета у складу са позивом за подношење понуда и Конкурсном документацијом.

4.2. Понуђач понуду подноси непосредно или путем поште. Понуда се подноси у затвореној коверти или кутији, затвореној на начин да се приликом отварања са сигурношћу може утврдити да се први пут отвара.

4.3. Понуђач може да поднесе само једну понуду за једну или више партија.

4.4. Понуђач који је самостално поднео понуду, не може истовремено да учествује у заједничкој понуди или као подизвођач, нити да учествује у више заједничких понуда.

4.5. Наручилац је дужан да одбије све понуде које су поднете супротно забрани из претходног става (тач.4.4), сходно члану 87.став 5. ЗЈН.

4.6. У року за подношење понуда, понуђач може да измени, допуни или опозове своју понуду, на начин одређен за подношење понуда, односно тако што ће у затовреној коверти доставити допуну понуде са назнаком **"ДОПУНА/ИЗМЕНА ПОНУДЕ ЗА ЈАВНУ НАБАВКУ БР. ВНД-279/14"**. Допуна понуде мора бити достављена наручиоцу пре истека рока за подношење понуда на начин одређен за подношење понуда. У случају да понуђач жели да опозове достављену понуду, потребно је да опозив понуде достави наручиоцу пре истека рока за подношење понуда у затвореној коверти са назнаком **"ОПОЗИВ ПОНУДЕ ЗА ЈАВНУ НАБАВКУ БР. ВНД-279/14"**. Понуђач не може да опозове понуду након истека рока за подношење понуда.

4.7. Документација дата у понуди, по окончаном поступку, не враћа се понуђачу (изузев достављеног средства обезбеђења).

5. Трошкови припремања понуде

5.1. Трошкове припреме и подношења понуде сноси искључиво понуђач и не може тражити од наручиоца накнаду трошкова.

5.2. Ако поступак јавне набавке буде обустављен, из разлога који су на страни наручиоца, Наручилац је дужан да понуђачу надокнади трошкове израде узорка или модела, ако су израђени у складу са техничким спецификацијама Научиоца и трошкове прибављања средства обезбеђења, под условом да је понуђач доставио образац 5 у својој понуди.

6. Понуда са варијантама

6.1. Понуде са варијантама у било ком смислу нису дозвољене (варијанте цена, произвођача, начина плаћања или рокова испоруке, начина тј. поступка израде или обраде, гарантних рокова и др.)

7. Поверљивост процеса

7.1. Процес оцењивања понуда до момента доношења одлуке сматра се поверљивим.

7.2. Информације које се односе на преглед, појашњење, оцењивање и поређење понуда, као и препорука за доделу уговора неће бити откривени понуђачима, нити било којој другој особи која није службено укључена у овај процес док се не донесе одлука о исходу тендера.

7.3. Свако настојање понуђача или његових агената да утичу на Наручиочево оцењивање понуда или одлуку о избору резултираће ОДБИЈАЊЕМ његове понуде.

8. Додатна објашњења, контрола и допуштене исправке

8.1. Ради помоћи у прегледу, вредновању и упоређивању понуда, Наручилац може, у складу са одредбама чл. 93. став 1. ЗЈН, тражити од сваког понуђача додатна објашњења његове понуде, а може да врши контролу и (увид) код понуђача односно његовог подизвођача.

8.2. Наручилац не може да захтева, дозволи или понуди промену елемената понуде који су од значаја за примену критеријума за доделу уговора, односно промену којом би се понуда која је неодговарајућа или неприхватљива, учинила одговарајућом, односно прихватљивом, осим ако другачије не пролази из природе поступка јавне набавке.

8.3. Наручилац може уз сагласност понуђача да изврши исправке рачунских грешака уочених приликом разматреања понуде по окончаном поступку отварања понуда.

8.4. У случају разлике између јединичне и укупне цене, меродавна је јединична цена.

8.5. Уколико се понуђач не сагласи са исправком рачунских грешака, таква понуда биће оцењена као неприхватљива.

9. Неуобичајено ниска цена

9.1. Наручилац може да одбије понуду због неуобичајено ниске цене, сходно члану 92. став 1. ЗЈН.

9.2. Уколико Наручилац оцени да понуда садржи неуобичајено ниску цену, дужан је да од Понуђача захтева детаљно образложење свих њених саставних делова које сматра меродавним сходно члану 92. став 3. ЗЈН.

9.3. За одговор из тачке 9.2 Наручилац ће понуђачу оставити рок од 5 дана од дана пријема захтева, за достављање разјашњења.

9.4. Наручилац је дужан да по добијању образложења из претходне тачке, провери меродавне саставне елементе понуде.

10. Критеријуми за доделу уговора

10.1. Критеријум за доделу уговора је најнижа понуђена цена – по партијама предмета набавке.
Резервни критеријум (уколико 2 или више понуђача доставе понуду са идентичном понуђеном ценом - по партијама предмета набавке):

I. Уколико 2 или више понуђача доставе понуду са идентичном понуђеном ценом (по партијама предмета набавке), предност при додели уговора ће имати понуда са краћим роком испоруке.

II. Уколико све понуде са идентичном понуђеном ценом (по партијама предмета набавке) имају и идентичан рок испоруке, предност при додели уговора ће имати понуда са дужим роком гарантног периода.

III. Уколико све понуде са идентичном понуђеном ценом (по партијама предмета набавке) имају идентичан рок испоруке и идентичан гарантни период, предност при додели уговора ће имати понуда са дужим роком важења понуде (опција понуде).

11. Разлози за одбијање понуде

11.1. Понуда ће бити одбијена:
(1) уколико поседује битне недостатке
(2) уколико није одговарајућа
(3) уколико ограничава права Наручиоца
(4) уколико условљава права Наручиоца
(5) уколико ограничава обавезе понуђача

11.2. Наручилац може донети Одлуку о додели уговора понуђачу чија понуда садржи понуђену цену већу од процењене вредности јавне набавке ако није већа од упоредиве тржишне цене и ако су понуђене цене у свим одговарајућим понудама веће од процењене вредности јавне набавке.

11.3. Битни недостаци понуде су:
(6) уколико понуђач не докаже да испуњава обавезне услове за учешће
(7) уколико понуђач не докаже да испуњава додатне услове (у случају када су додатни услови прописани Конкурсном документацијом)
(8) уколико понуђач није доставио тражено средство обезбеђења
(9) уколико је понуђени рок важења понуде краћи од прописаног
(10) уколико понуда садржи друге недостатке због којих није могуће утврдити стварну садржину понуде или није могуће упоредити је са другим понудама

11.4. Благовремена понуда је понуда која је примљена од стране наручиоца у року одређеном у позиву за подношење понуда.

11.5. Одговарајућа понуда је понуда која је благовремена и за коју је утврђено да потпуно испуњава све техничке спецификације.

11.6. Прихватљива понуда је понуда која је благовремена, коју наручилац није одбио због битних недостатака, која је одговарајућа, која не ограничава, нити условљава права наручиоца или обавезе понуђача и која не прелази износ процењене вредности јавне набавке.

12. Увид у документацију

12.1. Понуђач има право да изврши увид у документацију о спроведеном поступку јавне набавке после доношења одлуке о додели уговора, односно одлуке о обустави поступка о чему може поднети писмени захтев наручиоцу.

12.2. Наручилац је дужан да лицу из претходног става, омогући увид у документацију и копирање документације из поступка о трошку подносиоца захтева, у року од два дана од дана пријема писаног захтева, уз обавезу да заштити податке у складу са чланом 14. ЗЈН.

13. Захтев за заштиту права

13.1. Захтев за заштиту права подноси се Републичкој комисији за заштиту права у поступцима јавних набавки (у даљем тексту: Републичка комисија), а предаје се наручиоцу.

13.2. Захтев за заштиту права може се поднети у току целог поступка јавне набавке, против сваке радње наручиоца, осим ако ЗЈН није другачије одређено.

13.3. Захтев за заштиту права којим се оспорава врста поступка, садржина позива за подношење понуда или конкурсна документација сматраће се благовременим ако је примљен од стране наручиоца најкасније 7 (седам) дана пре истека рока за подношење понуда, без обзира на начин достављања. У наведеном случају подношења захтева за заштиту права, долази до застоја рока за подношење понуда.

13.4. После доношења одлуке о додели уговора и одлуке о обустави поступка, рок за подношење захтева за заштиту права је 10 (десет) дана од дана пријема одлуке.

13.5. Примерак захтева за заштиту права подносилац истовремено доставља Републичкој комисији.

13.6. Захтевом за заштиту права не могу се оспоравати радње наручиоца предузете у поступку јавне набавке ако су подносиоцу захтева били или могли бити познати разлози за његово подношење пре истека рока за подношење захтева из члана 149. став 3. ЗЈН, а подносилац захтева га није поднео пре истека тог рока.

13.7. Ако је у истом поступку јавне набавке поново поднет захтев за заштиту права од стране истог подносиоца захтева, у том захтеву се не могу оспоравати радње наручиоца за које је подносилац захтева знао или могао знати приликом подношења претходног захтева.

13.8. О поднетом захтеву за заштиту права наручилац обавештава све учеснике у поступку јавне набавке, односно објављује обавештење о поднетом захтеву на Порталу јавних набавки, најкасније у року од два дана од дана пријема захтева за заштиту права.

13.9. Захтев за заштиту права задржава даље активности наручиоца у поступку јавне набавке, до доношења одлуке о поднетом захтеву за заштиту права, осим ако Републичка комисија на предлог наручиоца не одлучи другачије.

13.10. Ако је захтев за заштиту права поднет након закључења уговора у складу са чланом 112. став 2. ЗЈН наручилац не може извршити уговор о јавној набавци до доношења одлуке о поднетом захтеву за заштиту права, осим ако Републичка комисија на предлог наручиоца не одлучи другачије.

13.11. Одредбама члана 151. ЗЈН одређено је шта захтев за заштиту права садржи.

13.12. Ако поднети захтев за заштиту права не садржи све податке из члана 151. став 1. ЗЈН, наручилац ће без одлагања, позвати подносиоца захтева да у року од два дана допуни захтев.

13.13. Ако подносилац захтева не поступи у року из члана 151. став 2. ЗЈН, односно ако не допуни захтев у складу са позивом за допуну, наручилац ће такав захтев одбацити закључком.

13.14. Против закључка наручиоца из члана 151. став 3. ЗЈН подносилац захтева може у року од три дана од дана пријема закључка поднети жалбу Републичкој комисији, док копију жалбе истовремено доставља наручиоцу.

13.15. Сходно одредбама члана 156. ЗЈН, подносилац захтева за заштиту права је дужан да на Рачун буџета Републике Србије број: 840-742221843-57 уплати таксу у износу од:

- 80.000 динара ако се захтев за заштиту права подноси пре отварања понуда или ако процењена вредност јавне набавке, односно понуђена цена понуђача којем је додељен уговор није већа од 80.000.000 динара;
- 0,1 % процењене вредности јавне набавке, односно понуђене цене понуђача којем је додељен уговор, ако је та вредност већа од 80.000.000 динара.

Шифра плаћања: 253; модул: 97; позив на број: 97 50-016; сврха: Републичка административна такса са назнаком набавке бр. ВНД-279/14; Корисник: Буџет Републике Србије.

13.16. Увид у ближе информације о подношењу захтева за заштиту права понуђачи могу извршити на сајту Републичке Комисије за заштиту права у поступцима јавних набавки - www.kjn.gov.rs.

14. Предност за добро домаћег порекла

14.1. У случају примене критеријума најниже понуђене цене, а у ситацији када постоје понуде понуђача који нуде добра домаћег порекла и понуде понуђача који нуде добра страног порекла, наручилац ће изабрати понуду понуђача који нуди добро домаћег порекла под условом да његова понуђена није преко 20% већа у односу на најнижу понуђену цену понуђача који нуди добра страног порекла, сходно чл. 86. став 4. ЗЈН. Уверење се мора односити на Наручиоца, број јавне набавке, назив предмета јавне набавке и мора бити издато на основу спецификације Наручиоца из техничких услова.

14.2. У понуђену цену страног понуђача урачунавају се и царинске дацбине.

14.3. Када понуђач достави доказ да нуди добра домаћег порекла, наручилац ће пре рангирања понуда, позвати све остале понуђаче чије су понуде оцењене као прихватљиве да се изјасне да ли нуде добра домаћег порекла и да доставе доказ.

14.4. Доказ о домаћем пореклу добара која се нуде у поступку јавне набавке, доставља се уз понуду. Доказ о домаћем пореклу добара издаје Привредна комора Србије на писани захтев подносиоца захтева, у складу са прописима којима се уређује царински систем, сходно Правилнику о начину доказивања испуњености услова да су понуђена добра домаћег порекла (Сл. гл. РС 33/2013).

15. Поверљивост понуде

15.1. Понуђач не може да означи поверљивим следеће податке:
- Цене из понуде, опцију понуде, рок испоруке, услове и начин плаћања и гарантни период
- Произвођача понуђених добара, каталошке бројеве произвођача и земљу порекла
- Доказе о испуњености услова из члана 75. и 76. ЗЈН.

15.2. Податке које сматра поверљивим треба осенчити и написати «поверљиво». Уколико је цео документ (цео лист) поверљив у заглављу документа написати поверљиво и оверити печатом.

15.3. Податке које понуђач означи поверљивим, означава само поверљивост податка у односу на остале учеснике на тендеру, а не може да значи поверљивост у односу на Наручиоца.

15.4. Наручилац је дужан да чува све податке о понуђачима садржане у понуди које је као такве, у складу са законом, понуђач означио као поверљиве.

15.5. Наручилац је дужан да одбије давање информације која би значила повреду поверљивости података добијених у понуди.

15.6. Наручилац је дужан да чува као пословну тајну имена, заинтересованих лица, понуђача и подносилаца пријава, као и податке о поднетим понудама, односно пријавама, до отварања понуда, односно пријава.

15.7. Неће се сматрати поверљивим докази о испуњености обавезних услова, цена и други подаци из понуде који су од значаја за примену елемената критеријума и рангирање понуде.

15.8. Наручилац у конкурсној документацији може захтевати заштиту поверљивости података које понуђачима ставља на располагање, укључујући и њихове подизвођаче.

15.9. Наручилац може условити преузимање конкурсне документације потписивањем изјаве или споразума о чувању поверљивих података уколико ти подаци представљају пословну тајну у смислу закона којим се уређује заштита пословне тајне или представљају тајне податке у смислу закона којим се уређује тајност података.

15.10. Лице које је примило податке одређене као поверљиве дужно је да их чува и штити, без обзира на степен те поверљивости.

16. Попуњавање образаца

16.1. Обрасци дати у конкурсној документацији попуњавају се, потписују и оверавају од стране овлашћеног лица понуђача или овлашћеног представника понуђача у случају подношења заједничке понуде.

16.2. Попуњавање образаца и Модела уговора није дозвољено графитном оловком, пенкалом или фломастером. Уколико понуђач начини грешку у попуњавању образаца датих у конкурсној документацији, свака исправка (бељење или подебљавање бројева и слова) мора бити оверена и парафирана од стране одговорног лица понуђача.

16.3. Уколико понуђач наступа са Групом понуђача (заједничка понуда), попуњавање, потписивање и овера образаца у конкурсној документацији врши се у складу са споразумом којим се понуђачи из групе међусобно и према наручиоцу обавезују на извршење јавне набавке, а који је саставни део заједничке понуде **(осим образца 5 и 7 који морају потписати сви чланови групе посебно - наведене образце копирати онолико пута колико има понуђача у Заједничкој понуди).**

16.4. Уколико понуђач наступа са подизвођачем, попуњавање, потписивање и оверу образасца у конкурсној документацији врши понуђач.

17. Присуствовање јавном отварању понуда

17.1. Отварање понуда је јавно.

17.2. Пре почетка отварања понуда, представник понуђача који ће присуствовати поступку отварања понуда и активно учествовати, дужан је да Комисији за јавну набавку преда писано пуномоћје/овлашћење.

17.3. Пуномоћје/овлашћење на основу кога ће присутни представник доказати овлашћење за активно учешће у поступку јавног отварања понуда (увид у понуде, давање примедби на поступак отварања, оверавање пристиглих понуда, потписивање и преузимање Записника по завршеном отварању, итд...) мора бити оверено печатом и потписано од стране овлашћеног лица понуђача.

17.4. Уколико представник понуђача не достави наведено пуномоћје/овлашћење, представник ће бити третиран као општа јавност и неће моћи да активно учествују у поступку отварања.

17.5. Уколико отварању понуда присуствује законски заступник понуђача, неопходно је да се као такав легитимише путем извода из АПР-а и личног документа (лична карта, пасош, возачка дозвола и др.). Уколико понуђач не достави наведени извода из АПР-а, Комисија ће, пре почетка отварања понуда, извршити проверу податка на сајту Агенције за привредне регистре.

18. Рок за закључење уговора

18.1. Наручилац ће Уговор о јавној набавци закључити са понуђачем којем је додељен уговор у року од осам дана рачунајући од дана када истекне рок за подношење захтева за заштиту права.

18.2. Понуђач је дужан да потписани уговор достави наручиоцу у року не дужем од пет дана рачунајући од дана када му је достављен уговор на потписивање, осим у случају оправданих разлога, тј, објективних околности када рок може бити дужи о чему је понуђач дужан обавестити наручиоца.

18.3. Наручилац може и пре истека рока за подношење захтева за заштиту права закључити уговор о јавној набавци:
- на основу оквирног споразума
- у случају примене преговарачког поступка из чл. 36. став 1. тач. 3) ЗЈН
- у случају примене система динамичке набавке
- у случају поступка јавне набавке мале вредности из чл. 39. став 6. ЗЈН

- ако је поднета само једна понуда, осим у преговарачком поступку без објављивања позива за подношење понуда

18.4. Ако буде захтев за заштиту права поднет након закључења уговора у горе наведеним ситуацијама, наручилац не може извршити уговор о јавној набавци до доношења одлуке о поднетом захтеву за заштиту права, осим ако Републичка комисија на предлог наручиоца не одлучи другачије.

18.5. Уколико Наручилац не достави потписан Уговор понуђачу у року из става 18.2., понуђач није дужан да потпише уговор што се неће сматрати одустајањем од понуде и не може због тога сносити било какве последице, осим ако је поднет благовремен захтев за заштиту права.

18.6. Уколико понуђач не достави потписан уговор у року не дужем од пет дана рачунајући од дана када му је достављен уговор на потписивање, осим у случају околности из тач. 18.2., сматраће се да је одустао од потписивања уговора и наручилац ће реализовати достављено средство обезбеђења за озбиљност понуде и Управи за јавне набавке доставити доказ за негативну референцу.

19. Валута и начин на који мора бити наведена и изражена цена у понуди и начин промене уговорене цене

19.1. Вредности се у поступку јавне набавке исказују у динарима.

19.2. Понуђач је дужан да у обрасцу понуде наведе укупну цену у динарима, без ПДВ-а, а која укључује и све зависне трошкове који прате извршење набавке.

19.3. Ако понуђена цена укључује увозну царину и друге дажбине, понуђач је дужан да тај део одвојено искаже у динарима.

19.4. Промена уговорене цене могућа је након протека 3 месеца од дана потписивања уговора за процена раста или пада за више од 5% вредности динара у односу на ЕУР-о од дана потписивања уговора по просечном средњем курсу ЕУР-а/ДИН за месец који предходи подношењу захтева за промену цена (средњи курс за сваки дан х број дана у месецу / број дана = просечни курс за предходни месец).

19.5. Уколико у току уговореног периода на тржишту наступе наведене околности, Продавац има право да по једном од основа наведених у структури цене поднесе захтев за промену цене.

19.6. Накнаду за коришћење патента као и одговорност за повреду заштићених права интелектуалне својине трећих лица сноси искључиво понуђач.

20. Негативне референце

20.1. Сходно члану 82. ЗЈН (Службени гласник РС 124/12), Наручилац ће одбити понуду понуђача уколико поседује доказ да је понуђач у претходне три године у поступку јавне набавке:
1) поступао супротно забрани из чл. 23. и 25. ЗЈН
2) учинио повреду конкуренције;
3) доставио неистините податке у понуди или без оправданих разлога одбио да закључи уговор о јавној набавци, након што му је уговор додељен;
4) одбио да достави доказе и средства обезбеђења на шта се у понуди обавезао.

20.2. Наручилац ће одбити понуду уколико поседује доказ који потврђује да понуђач није испуњавао своје обавезе по раније закљученим уговорима о јавним набавкама који су се односили на добра која су предмет ове набавке, за период од претходне три године.
Доказ из претходног става ове тачке може бити:
1) правоснажна судска одлука или коначна одлука другог надлежног органа;
2) исправа о реализованом средству обезбеђења испуњења обавеза у поступку јавне набавке или испуњења уговорних обавеза;
3) исправа о наплаћеној уговорној казни;
4) рекламације потрошача, односно корисника, ако нису отклоњене у уговореном року;
5) извештај надзорног органа о изведеним радовима који нису у складу са пројектом, односно уговором;

6) изјава о раскиду уговора због неиспуњења битних елемената уговора дата на начин и под условима предвиђеним законом којим се уређују облигациони односи;
7) доказ о ангажовању на извршењу уговора о јавној набавци лица која нису означена у понуди као подизвођачи, односно чланови групе понуђача;

20.3. Наручилац може одбити понуду ако поседује доказ из тачке 21.2. став 2. 1) ове тачке (правоснажна судска одлука или коначна одлука другог надлежног органа) који се односи на поступак који је спровео или уговор који је закључио и други наручилац ако је предмет јавне набавке истоврстан.

20.4. Уколико се понуђач налази на списку негативних референци, који води Управа за јавне набавке, за предмет јавне набавке који је истоврстан овом предмету јавне набавке, Наручилац ће понуду тог понуђача одбити као неприхватљиву.

21. Измене података код понуђача, пре закључења Уговора

21.1. Уколико након отварања понуда дође до промене у пословном имену понуђача, седишту понуђача (улица, број), правној форми, промени генералног директора/директора, односно лица које ће потписати Уговор, понуђач мора одмах о томе обавестити Наручиоца писаним путем на адресу Кнегиње Љубице 29, 11000 Београд или путем факса број +381 11 366-4087.

22. Измена уговора о јавној набавци

22.1. Након закључења уговора о јавној набавци наручилац може да дозволи промену цене или других битних елемената уговора само из објективних разлога који нису постојали у моменту закључења уговора и на које уговорне стране нису могле утицати својом вољом (нпр. ванредне околности, измена законских происа који су у вези са предметом уговора, велике осцилације цена на тржишту..).

22.2. Ако наручилац намерава да измени уговор о јавној набавци дужан је да донесе одлуку о измени уговора која садржи податке у складу са Прилогом 3Л ЗЈН.

22.3. Неће се сматрати изменом уговора исправка рачунских и других техничких грешака у уговору.

23. Обавезе за изабраног понуђача

23.1. Гарантни лист
Изабрани понуђач се обавезује да приликом испоруке добара, Купцу достави гарантни лист са условима гаранције и детаљним упутством за пријемну магацинску контролу о препознавању оригиналности предметних добара и проверу њихове саобразности са декларисаним квалитетом и издатом гаранцијом.

23.2. Упутство за пријемну магацинску контролу
Изабрани понуђач се обавезује да приликом испоруке добара, Купцу достави детаљно упутство за пријемну магацинску контролу о препознавању оригиналности предметних добара.

23.3. Доказ о пореклу испоручених добара
Изабрани понуђач је у обавези да, у било ком тренутку испоруке, на захтев Наручиоца достави доказ о пореклу испоручених добара.
У циљу провере порекла испоручених добара увозног порекла Наручилац задржава право да од изабраног понуђача захтева да Наручиоцу достави Пакинг листу и Царинску исправу.

23.4. ЗА ДОБРО ИЗВРШЕЊЕ ПОСЛА
Понуђач коме је додељен уговор дужан је да у року и на начин предвиђен моделом уговора, достави као средство обезбеђења за добро извршење посла – БЛАНКО СОПСТВЕНУ МЕНИЦУ са меничним овлашћењем да Наручилац може попунити меницу на износ **10% уговорене вредности без ПДВ-а.
Уз меницу и менично овлашћење, понуђач је дужан да достави и картон депонованих потписа овлашћених лица и копију потврде Народне Банке Србије о извршеној регистрацији менице.

Меница и менично писмо-овлашћење морају бити потписани од стране лица које је наведено у картону депонованих потписа и морају бити оверени печатом понуђача.
Добро извршење посла подразумева поштовање свих уговорених обавеза на начин и у року како су уговорене.
Купац има право да наплати меницу за добро извршење посла у свим ситацијама када Продавац не поштује све уговорне обавезе на начин и у року који је уговорен, као што је: неиспорука добара, делимична испорука добара, кашњење у испоруци, не решавање рекламација у уговореном року, ангажовање као подизвођача лице које није навео у понуди, као и неотклањање неисправности у гарантном року.

Понуђач коме је додељен уговор може уместо менице доставити банкарску гаранцију као средство за добро извршење посла, која мора бити наплатива у свим ситуацијама када понуђач не поштује све уговорне обавезе на начин и у року који је уговорен, као што је: неиспорука добара, делимична испорука добара, кашњење у испоруци, не решавање рекламација у уговореном року, ангажовање као подизвођача лице које није навео у понуди, као и неотклањање неисправности у гарантном року и која мора важити све време трајања гарантног периода.

Наручилац неће наплатити средство за добро извршење посла у ситуацијама када је до кашњења у испоруци дошло услед наступања околности (виша сила) које онемогућавају Произвођача добра да испоручи уговорено добро у уговореном року, о чему изабрани понуђач доставља доказ издат од стране Произвођача добра, или наступања других објективних околности које су наступиле после закључења уговора (настале независно од воље Продавца), а које изабрани понуђач није никако могао избећи, отклонити, предвидети, о чему изабрани понуђач мора да достави доказ.
Уколико не наступе горе наведене околности, Наручилац је дужан да након истека рока средство обезбеђења, без одлагања, исто врати Понуђачу коме је додељен уговор.
Све трошкове добијања, продужења и активирања гаранције сноси изабрани понуђач.

**** Уколико се понуђач налази на списку негативних референци, који води Управа за јавне набавке, за предмет јавне набавке који није истоврстан предмету ове јавне набавке, Наручилац ће захтевати, и понуђач је у обавези, да средство обезбеђења достави у вредности од 15% уговорене вредности без ПДВ-а.**

VII ОБРАЗАЦ ПОНУДЕ И ОСТАЛИ ОБАВЕЗНИ ОБРАСЦИ КОЈЕ ЈЕ ПОНУЂАЧ ДУЖАН ДА ДОСТАВИ УЗ ПОНУДУ

Напомена: ПОНУДА мора бити достављена на ОБРАСЦИМА 1-8 или на обрасцима идентичне садржине

1) ОПШТИ ПОДАЦИ О ПОНУЂАЧУ/ПОДИЗВОЂАЧУ/ЗАЈЕДНИЧКА ПОНУДА - Образац 1

Образац општих података о понуђачу/подизвођачу/заједничка понуда попуњава, потписује и оверава понуђач или овлашћени представник понуђача у случају заједничке понуде - Образац 1.

Уколико понуђач намерава да извршење набавке делимично повери подизвођачу потребно је да у обрасцу 1 наведе све податке о подизвођачу (пословно име или скраћени назив из одговарајућег регистра, адреса седишта, матични број, ПИБ, лице за контакт, телефон, факс, део набавке који ће бити поверен подизвођачу и податак о проценту укупне вредности набавке који ће поверити подизвођачу). Образац 1 копирати онолико пута колико има подизвођача у понуди и за сваког навести све податке.

У случају подношења заједничке понуде (Група понуђача), потребно је Образац 1 копирати онолико пута колико има понуђача у Заједничкој понуди и у наведеном обрасцу (образац 1 – Општи подаци о понуђачу), у рубрици подаци о понуђачу попунити све податке о сваком понуђачу понаособ.

У случају подношења заједничке понуде, (Група понуђача) уз Образац 1 доставља споразум којим се понуђачи из групе међусобно и према наручиоцу обавезују на извршење јавне набавке, а који обавезно садржи податке о:

1. члану групе који ће бити носилац посла, односно који ће поднети понуду и који ће заступати групу понуђача пред наручиоцем;
2. понуђачу који ће у име групе понуђача потписати уговор;
3. понуђачу који ће у име групе понуђача дати средство обезбеђења;
4. понуђачу који ће издати рачун;
5. рачуну на који ће бити извршено плаћање;
6. обавезама сваког од понуђача из групе понуђача за извршење уговора.

2) ОБРАЗАЦ ПОНУДЕ - Образац 2

Понуђач доставља понуду за онолико партија за колико је заинтересован.

У обрасцу понуде понуђач је дужан да понуди све ставке из конкретне партије за коју конкурише.

У обрасцу понуде понуђач мора да попуни све захтеване податке (назив произвођача понуђеног добра, земљу порекла понуђеног добра, каталошки број или стандард понуђеног добра, рок испоруке, начин и рок плаћања, гарантни период, опција понуде и цене) – за партије за које понуђач доставља понуду.

Све стране обрасца понуде попуњава, потписује и оверава понуђач или овлашћени представник понуђача у случају заједничке понуде – за партије за које понуђач доставља понуду.

Након закључења уговора о јавној набавци наручилац може да дозволи промену цене или других битних елемената уговора (рокова испоруке, начина и рокова плаћања, гарантног периода) само из објективних разлога који нису постојали у моменту закључења уговора и на које уговорне стране нису могле утицати својом вољом (нпр. ванредне околности, измена законских прописа који су у вези са предметом уговора, велике осцилације цена на тржишту..)

а) Цене у понуди

Све цене морају бити изражене у српским динарима и са урачунатим зависним трошковима набавке на паритету магацин ГСП-а.

б) Начин плаћања и рокови плаћања

Рок одложеног плаћања који је наручилац спреман да прихвати је 45 дана од дана испостављања исправне фактуре Наручиоцу.

Сваки понуђени рок дужи од 45 дана, биће рок од 45 дана.

Наручилац не издаје финансијске гаранције плаћања.

Наручилац не прихвата никакво додатно условљавање од стране понуђача по питању услова, рока и начина плаћања.

в) Рокови испоруке

- Најдужи рок испоруке за партије: **1, 8, 14, 24, 25, 27 – 30** а који наручилац може да прихвати је **30 дана** рачунајући од дана пријема писаног позива наручиоца.
- Најдужи рок испоруке за партију: **3,** а који наручилац може да прихвати је **15 дана** рачунајући од дана пријема писаног позива наручиоца.
- Најдужи рок испоруке за партију **4** (ставка 13), а који наручилац може да прихвати је **60 дана** рачунајући од дана пријема писаног позива наручиоца.

Најдужи рок испоруке за партију: **4,** (за све остале ставке), а који наручилац може да прихвати је **30 дана** рачунајући од дана пријема писаног позива наручиоца.

- Најдужи рок испоруке за партије: **2, 5, 6, 7, 9, 10, 11, 12, 13, 26,** а који наручилац може да прихвати је **90 дана** рачунајући од дана пријема писаног позива наручиоца.
- Најдужи рок испоруке за партије: **15 – 23,** а који наручилац може да прихвати је **60 дана** рачунајући од дана пријема писаног позива наручиоца.

Наручилац не прихвата никакво додатно условљавање од стране понуђача по питању рока испоруке.
Место испоруке добара је на адреси Наручиоца.
Понуђач сноси све трошкове и ризике у вези са допремањем добара до места опредељења.

г) Рок важења понуде (опција понуде)
Рок важења понуде не може бити краћи од **30 дана** од дана јавног отварања понуда.
Понуда у којој није дат рок важности понуде (опција понуде) као и понуда која има краћи рок важења од минимално захтеваног у претходном ставу биће одбијена као неприхватљива

д) Гарантни период
Минимални гарантни период за партије: **1, 5 - 30** а који је Наручилац спреман да прихвати је **12 месеци** рачунајући од дана уградње предметних добара.

3) СТРУКТУРА ЦЕНЕ - Образац 3
Понуђач уз понуду доставља Образац структуре цене (Образац 3) у складу са чланом 11. Правилника о обавезним елементима конкурсне документације у поступцима јавних набавки и начину доказивања испуњености услова (Сл.гласник РС 29/13).
Потребно је да понуђач у обрасцу 3 наведе све елементе који утичу на формирање понуђене цене (понуђач сам одлучује које елементе ће навести и исказати у динарима).
У складу са елементима које понуђач буде навео у обрасцу 3, стиче право да се након закључења уговора примене одредбе члана **115. став 1. ЗЈН (уколико у току уговореног периода на тржишту наступе околности предвиђене одговарајућим чланом уговора, Понуђач има право да по једном од основа наведених у структури цене поднесе захтев за промену цене**).
За сваку ставку у оквиру партије потребно је уписати следеће:

- Број партије на коју се односи структура цене - **колона 1,**
- Редни број ставке на коју се односи структура цене - **колона 2,**
- Јединичну цену без ПДВ-а - **колона 3,**
- Износ за сваки од трошкова који чини наведену јединичну цену (понуђач сам одлучује које елементе ће навести и исказати у динарима – нпр. набавна цена, трошкови испоруке, монтаже, царине, превоза, материјала, радне снаге... итд.). Збир свих наведених трошкова треба да чини јединичну цену без ПДВ-а - колона 4,
- Стопу ПДВ-а (у процентима) - **колона 5,**
- Износ ПДВ-а на наведену јединичну цену - **колона 6,**
- Износ укупне цене без ПДВ-а (јединична цена х количина) - **колона 7,**
- Износ ПДВ-а на укупну цену - **колона 8,**
- Износ укупне цене са ПДВ-ом - **колона 9,**

Потребно је да понуђач прикаже структуру цене за сваку партију посебно.
Дозвољено је да Понуђач Образац 3 копира онолико пута колико је потребно.
Образац структуре цене попуњава, потписује и оверава понуђач или овлашћени представник понуђача у случају заједничке понуде - Образац 3.
Цене наведене у Обрасцу 3 морају одговарати ценама наведеним у Обрасцу понуде.

4) ОБРАЗАЦ ТРОШКОВА ПРИПРЕМЕ ПОНУДЕ - Образац 4
Понуђач може да у оквиру понуде достави укупан износ и структуру трошкова припремања понуде. Понуђач попуњава, потписује и оверава, а у случају заједничке понуде овлашћени представник Образац трошкова припреме понуде - Образац 4, уколико понуђач доставља образац трошкова.

Образац треба да садржати трошкове израде узорка или модела ако су израђени у складу са техничким спецификацијама Наручиоца и трошкове прибављања средстава обезбеђења.
Уколико понуђач у понуди не достави Образац 4 или га не достави на начин како је то захтевано, наручилац неће бити у обавези да надокнади трошкове припремања понуде ако обустави поступак јавне набавке из разлога који су на страни наручиоца.

5) ОБРАЗАЦ ИЗЈАВЕ О НЕЗАВИСНОЈ ПОНУДИ - Образац 5

Понуђач потписује и оверава печатом, **а у случају заједничке понуде сви чланови групе потписују и оверавају печатом**, изјаву којом потврђује под пуном материјалном и кривичном одговорношћу, да је понуду поднео независно, без договора са другим понуђачима или заинтересованим лицима - Образац 5.
У случају постојања основане сумње у истинитост изјаве о независној понуди, наручилац ће одмах обавестити организацију надлежну за заштиту конкуренције.

6) МЕНИЧНО ПИСМО-ОВЛАШЋЕЊЕ ЗА ОЗБИЉНОСТ ПОНУДЕ - Образац 6

Понуђач попуњава, потписује и оверава, а у случају заједничке понуде овлашћени представник, Образац менично писмо -овлашћење за озбиљност понуде (које мора бити потписано од стране овлашћеног лица из картона депонованих потписа) - Образац 6

Уз Образац меничног писма потребно је доставити:

- бланко сопствену меницу (само потписана од стране овлашћеног лица из картона депонованих потписа и оверена печатом понуђача)
- картон депонованих потписа (из пословне банке понуђача)
- копију потврде Народне Банке Србије о извршеној регистрацији менице.

Уколико понуђач не достави копију потврде Народне Банке Србије о извршеној регистрацији менице, Наручилац ће извршити проверу код Народне Банке Србије да ли је меница наведеног серијског броја регистрована.
Менично овлашћење треба да гласи на износ од минимум 5% укупне вредности понуде (укупна вредност свих понуђених партија) без ПДВ-а.
Меница и менично писмо-овлашћење морају бити потписани од стране лица које је наведено у картону депонованих потписа и морају бити оверени печатом понуђача.
Бланко сопствена меница за озбиљност понуде ће бити враћена понуђачу, након закључења уговора, даном достављања менице за добро извршење посла.

7) ИЗЈАВА ПОНУЂАЧА О ПОШТОВАЊУ ОБАВЕЗА ИЗ ВАЖЕЋИХ ПРОПИСА О ЗАШТИТИ НА РАДУ, ЗАПОШЉАВАЊУ И УСЛОВИМА РАДА, ЗАШТИТИ ЖИВОТНЕ СРЕДИНЕ, О ПОШТОВАЊУ ПРАВА ИНТЕЛЕКТУАЛНЕ СВОЈИНЕ ТРЕЋИХ ЛИЦА, ОДНОСНО ДА ЈЕ ПОНУЂАЧ НОСИЛАЦ ПРАВА ИНТЕЛЕКТУАЛНЕ СВОЈИНЕ - Образац 7

Образац изјаве о поштовању обавеза из важећих прописа о заштити на раду, запошљавању и условима рада, заштити животне средине,о поштовању права интелектуалне својине трећих лица, односно да је понуђач ималац права интелектуалне својине мора бити потписан и оверен од стране понуђача - Образац 7.

Уколико понуду подноси група понуђача, Изјава мора бити потписана од стране овлашћеног лица сваког понуђача из групе понуђача и оверена печатом (сваки од понуђача доставља посебну изјаву).

Уколико понуђач у понуди не достави Образац 7 или га не достави на начин како је то захтевано понуда ће бити одбијена као неприхватљива.

8) МОДЕЛ УГОВОРА - Образац 8

Понуђач а у случају заједничке понуде овлашћени представник, попуњава заглавље модела уговора (тачка 1 модела уговора), потписује исти и оверава. Може да попуни и битне елементе уговора, за партије за које доставља понуду - цене, назив произвођача понуђеног добра, земљу порекла понуђеног добра, каталошки број или стандард понуђеног добра, рок испоруке, начин и рок плаћања, гарантни период.
Уколико исти не буду попуњени, а попуњени су у Обрасцу понуде, биће меродавни подаци из понуде.

ПОНУДА КОЈА НЕ САДРЖИ СВЕ ОБРАСЦЕ, ОСИМ ОБРАСЦА ТРОШКОВА ПРИПРЕМАЊА ПОНУДЕ (4), ИЛИ ОБРАСЦЕ КОЈИ СУ ИДЕНТИЧНИ НАВЕДЕНИМ ОБРАСЦИМА, ДОКАЗЕ И ЗАХТЕВЕ ДЕФИНИСАНЕ КОНКУРСНОМ ДОКУМЕНТАЦИЈОМ БИЋЕ ОДБИЈЕНА КАО НЕПРИХВАТЉИВА. НАРУЧИЛАЦ НЕЋЕ ОДБИТИ ПОНУДУ У СИТУАЦИЈИ КАДА ИЗ ПОНУДЕ МОЖЕ УТВРДИТИ ИСПУЊЕНОСТ ЗАХТЕВАНОГ УСЛОВА (нпр. ако се подаци налазе у једном од образаца, а не налазе се у другом обрасцу).

VIII ТЕНДЕРСКИ ОБРАСЦИ

ОПШТИ ПОДАЦИ О ПОНУЂАЧУ/ПОДИЗВОЂАЧУ/ЗАЈЕДНИЧКА ПОНУДА	**ОБРАЗАЦ 1**

ПОДАЦИ О ПОНУЂАЧУ	
Назив понуђача	
Назив и седиште понуђача (улица, број, место)	
Општина	
Генерални директор/директор	
Лице које ће потписати уговор	
Лице за контакт	
Број телефона	
Број факса	
Електронска пошта	
Текући рачун предузећа и назив пословне банке понуђача	
Матични број предузећа	
Порески идентификациони број предузећа	
Тип понуђача (правна форма организације предузећа – ДОО, АД, Јавно предузеће, ортачко, командитно...)	
Организациони део (опционо) Односи се на постојање огранака (да ли је ОЈ, Погон, Јединице...), уколико исти не постоје у оквиру предузећа није потребно ништа уносити.	
Понуђач је уписан и Регистар понуђача који води АПР (ЗАОКРУЖИТИ ДА или НЕ)	**ДА** **НЕ**
ЗАЈЕДНИЧКА ПОНУДА: У случају подношења заједничке понуде (Група понуђача), потребно је заокружити "ДА" **(Уколико има више учесника заједничке понуде, копирати образац 1 онолико пута колико је УЧЕСНИКА У ЗАЈЕДНИЧКОЈ ПОНУДИ и за сваког попунити податке о понуђачу)**	**ДА**
ПОДАЦИ О ПОДИЗВОЂАЧУ	
Назив и седиште подизвођача	
Лице за контакт	
Телефон и факс	
Електронска пошта	
Матични број предузећа	
Порески идентификациони број предузећа	
Део НАБАВКЕ који ће бити поверен подизвођачу	
Проценат укупне вредности набавке који ће понуђач поверити подизвођачу	
Датум: Потпис **Печат понуђача**	

ОБРАЗАЦ ПОНУДЕ	ОБРАЗАЦ 2 Страна 1/12

partija 1: integrisana kola

R.br stavke u okviru partije	Šifra GSP	Naziv dela	Kataloški broj ili odgovarajuće, oznaka ili standard	Orijentacione godišnje količine (kom)	Naziv proizvođača ponuđenog dobra i zemlja porekla ponuđenog dobra	Kataloški broj, oznaka ili standard ponuđenog dobra	Jedinična cena bez PDV-a	Ukupna vrednost stavke bez PDV-a
1	250032901	KOLO, INTEGRALNO 4522		10				
2	250035301	KOLO, INTEGRALNO UC 2843 AN		20				
3	250036101	KOLO, INTEGRALNO TL 494 CN		10				
4	250040001	KOLO, INTEGRALNO NE 556		20				
5	250045001	KOLO, INTEGRALNO 4060 DIP-16		10				
6	250050701	KOLO, INTEGRALNO CG 1543		10				
7	250051501	KOLO, INTEGRALNO CMOS 4002 UB		10				
8	250052301	KOLO, INTEGRALNO CMOS 4066		10				
9	250053101	KOLO, INTEGRALNO CMOS 40106		10				
10	250054001	KOLO, INTEGRALNO CMOS 4011 DIP-14		10				
11	250055801	KOLO, INTEGRALNO CMOS 4001 DIP-14		10				
12	250056601	KOLO, INTEGRALNO CMOS(SMD) 4001 D		10				
13	250057401	KOLO, INTEGRALNO CMOS(SMD) 4011 D		10				
14	250062001	KOLO, INTEGRALNO MC 14001 BD (SMD)		10				
15	250063901	KOLO, INTEGRALNO BTS 721 L1 (SMD)		50				
16	250065501	KOLO, INTEGRALNO VNQ 600 (SMD)		50				
17	250075201	KOLO, INTEGRALNO M57962L HYBRID SIL-11		40				
18	250276301	PODNOZJE, ZA IC DIL20 POZLACENO		10				
19	250277101	PODNOZJE, ZA IC DIL18 POZLACENO		10				
20	250361101	KOLO, INTEGRALNO L 7905 ACV		10				
21	250362001	KOLO, INTEGRALNO L 7915 CT (TO-3)		10				
22	250363801	KOLO, INTEGRALNO LM 258 DIP-8		10				
23	250364601	KOLO, INTEGRALNO LM 258D (SO-8)		10				
24	250365401	KOLO, INTEGRALNO LM 339		10				
25	250366201	KOLO, INTEGRALNO LM 7815 CK (TO-3)		10				
26	250367001	KOLO, INTEGRALNO SG 2524 (DIL-16)		10				
27	250368901	KOLO, INTEGRALNO SG 2526 (DIL-18)		10				

М.П. ПОНУЂАЧ

ОБРАЗАЦ ПОНУДЕ	ОБРАЗАЦ 2 Страна 2/12

R.br stavke u okviru partije	Šifra GSP	Naziv dela	Kataloški broj ili odgovarajuće, oznaka ili standard	Orijentacione godišnje količine (kom)	Naziv proizvođača ponuđenog dobra i zemlja porekla ponuđenog dobra	Kataloški broj, oznaka ili standard ponuđenog dobra	Jedinična cena bez PDV-a	Ukupna vrednost stavke bez PDV-a
28	250369701	KOLO, INTEGRALNO SG 3524N (DIL-16)		10				
29	250370001	KOLO, INTEGRALNO UC 2524 AN		10				
30	250371901	KOLO, INTEGRALNO UC 2526		10				
31	250372701	KOLO, INTEGRALNO UC 3524 AN		10				
32	250538001	KOLO, INTEGRALNO M 57145L-01 SIL-14		15				
33	250559201	KOLO, INTEGRALNO HI 201 PDIP		5				
34	250574601	KOLO, INTEGRALNO UC2843 (SMD)		30				
35	250577001	KOLO, INTEGRALNO UC2843 (DIP)		20				
36	250578901	KOLO, INTEGRALNO IL 311 ANM (DIP14)		10				
37	250624601	KOLO, INTEGRALNO LM 258 (SMD) SO-8		20				
38	250648301	KOLO, INTEGRALNO IC-4000 DIP-14		10				
39	250844301	KOLO, INTEGRALNO MIC2951 (SO-8)		10				
40	250886901	KOLO, INTEGRALNO DRAJVER IR2101 (DIP8)		20				
41	250917201	OPTOKAPLER, HCPL316J		10				
42	250922901	KOLO, INTEGRALNO ADM202EARN		10				
43	250923701	KOLO, INTEGRALNO HIBRID DC/DC VLA106-15242		15				
44	250955501	REGULATOR, NAPONSKI 7805 TO-92		30				
45	250956301	REGULATOR, NAPONSKI 7809 TO-92		30				
46	250957101	REGULATOR, NAPONSKI 7812 TO-92		30				
47	250958001	REGULATOR, NAPONSKI 7815 TO-92		30				
48	251004901	KOLO, INTEGRALNO NE555		100				
49	251005701	KOLO, INTEGRALNO OZ960S		100				
50	251006501	KOLO, INTEGRALNO OZ9938		100				
51	251007301	KOLO, INTEGRALNO FET SP8M3		100				
52	251008101	KOLO, INTEGRALNO FET E6N03		100				
53	251009001	KOLO, INTEGRALNO FET IRF7313		100				
54	251010301	KOLO, INTEGRALNO FET FDS 4935		100				
55	251011101	KOLO, INTEGRALNO FET FDS9933A		100				

М.П. ПОНУЂАЧ

_____

ОБРАЗАЦ ПОНУДЕ	ОБРАЗАЦ 2 Страна 3/12

R.br stavke u okviru partije	Šifra GSP	Naziv dela	Kataloški broj ili odgovarajuće, oznaka ili standard	Orijentacione godišnje količine (kom)	Naziv proizvođača ponuđenog dobra i zemlja porekla ponuđenog dobra	Kataloški broj, oznaka ili standard ponuđenog dobra	Jedinična cena bez PDV-a	Ukupna vrednost stavke bez PDV-a
56	251012001	KOLO, INTEGRALNO FET IRF7328		100				
57	251116901	STABILIZATOR, LM317		50				
58	251131201	MIKROKONTROLER, PIC12F629(PDIP)		100				
59	251132001	MIKROKONTROLER, PIC16F876(SOIC)		5				
60	251133901	EEPROM, 24LC16(SOIC) BKM32100S		10				
61	313301001	KOLO, INTEGRALNO OPTO PC 817		40				
62	313302801	KOLO, INTEGRALNO CD 4011		10				
63	313303601	KOLO, INTEGRALNO HCF 4001		10				
64	313304401	KOLO, INTEGRALNO HCF 4002		10				
65	313305201	KOLO, INTEGRALNO HCF 4013		10				
66	313320601	KOLO, INTEGRALNO MAA 723 CEL. KUCISTE		100				
67	313322201	KOLO, INTEGRALNO PCA 82C250		20				
68	313323001	KOLO, INTEGRALNO TL 331 IP		10				
69	313324901	KOLO, INTEGRALNO TMPO 1F DIL 8		20				
70	313327301	KOLO, INTEGRALNO LM 317T TO-3		20				
71	313329001	KOLO, INTEGRALNO TL 061 IP		20				
72	313336201	KOLO, INTEGRALNO NE 555 DIP-8		10				
73	313338901	KOLO, INTEGRALNO OPTO 6N 137		20				
74	313339701	KOLO, INTEGRALNO OPTO CNY 17-2		20				
75	313340001	KOLO, INTEGRALNO OPTO CNY 21		20				
76	313351601	KOLO, INTEGRALNO LM 338		20				
77	313352401	KOLO, INTEGRALNO LM 3914		20				
78	313353201	KOLO, INTEGRALNO OPA 2134		20				
79	313354001	KOLO, INTEGRALNO 7812		10				
80	313355901	KOLO, INTEGRALNO 7806		10				
81	313356701	KOLO, INTEGRALNO 7809		10				
82	313357501	KOLO, INTEGRALNO 7824		20				
83	313358301	KOLO, INTEGRALNO 1845		20				
84	313359101	KOLO, INTEGRALNO 2845		20				
85	313360501	KOLO, INTEGRALNO HCNW 4506		30				

М.П. ПОНУЂАЧ

_____

ОБРАЗАЦ ПОНУДЕ	ОБРАЗАЦ 2 Страна 4/12

R.br stavke u okviru partije	Šifra GSP	Naziv dela	Kataloški broj ili odgovarajuće, oznaka ili standard	Orijentacione godišnje količine (kom)	Naziv proizvođača ponuđenog dobra i zemlja porekla ponuđenog dobra	Kataloški broj, oznaka ili standard ponuđenog dobra	Jedinična cena bez PDV-a	Ukupna vrednost stavke bez PDV-a
86	313361301	KOLO, INTEGRALNO UC 3843 SMD		20				
87	313362101	KOLO, INTEGRALNO VIPER 12 SMD		20				
88	313363001	KOLO, INTEGRALNO VIPER 22 SMD		20				
89	313364801	KOLO, INTEGRALNO UC 3842 SMD		20				
90	313365601	KOLO, INTEGRALNO PC 826		40				
91	313366401	KOLO, INTEGRALNO SG 2519		20				
92	313367201	KOLO, INTEGRALNO 78S05		20				
93	313368001	KOLO, INTEGRALNO IC L6384ED SMD		30				
94	313600001	STABILIZATOR, NAPONA 7805		30				
95	313601901	STABILIZATOR, NAPONA 7812		40				
96	313602701	STABILIZATOR, NAPONA 78S05		10				
97	313679501	PODNOZJE, ZA IC DIL 6 POZLACENO		20				
98	313680901	PODNOZJE, ZA IC DIL 8 POZLACENO		70				
99	313681701	PODNOZJE, ZA IC DIL 14 POZLACENO		50				
100	313682501	PODNOZJE, ZA IC DIL 16 POZLACENO		30				
UKUPNA VREDNOST PONUDE ZA PARTIJU 1 BEZ PDV-a								

М.П. ПОНУЂАЧ

_____

ОБРАЗАЦ ПОНУДЕ	ОБРАЗАЦ 2 Страна 5/12

partija 2: osiguraci automatski VN

R.br stavke u okviru partije	Šifra GSP	Naziv dela	Kataloški broj ili odgovarajuće, oznaka ili standard	Orijentacione godišnje količine (kom)	Naziv proizvođača ponuđenog dobra i zemlja porekla ponuđenog dobra	Kataloški broj, oznaka ili standard ponuđenog dobra	Jedinična cena bez PDV-a	Ukupna vrednost stavke bez PDV-a
1	228057401	OSIGURAC, AUTOMATSKI VN QF4 20X6 BEL.20101	ВА 21-29Т1-21110-00У3 20Х6 ТУ16-90 ИКЖШ. 641211.002ТУ	3				
2	228099001	OSIGURAC, AUTOMATSKI VN QF1 50X1.5 BKM333/321	ВА 21-29Т1-21110-00У3 50Х1.5 ТУ16-90 ИКЖШ. 641211.002ТУ	3				
3	228100701	OSIGURAC, AUTOMATSKI VN QF2 31.5X1.5 BKM333	ВА 21-29Т1-21110-00У3 31.5Х1.5 ТУ16-90 ИКЖШ 641211.002ТУ	4				
4	228101501	OSIGURAC, AUTOMATSKI VN QF3 12.5X1.5 BKM333	ВА 21-29Т1-21110-00У3 12.5Х1.5 ТУ16-90 ИКЖШ 641211.002ТУ	2				
5	228104001	OSIGURAC, AUTOMATSKI VN QF4 25X6 BKM20101	ВА 21-29Т1-21110-00У3 25Х6 ТУ16-90 ИКЖШ 641211.002ТУ	3				
UKUPNA VREDNOST PONUDE ZA PARTIJU 2 BEZ PDV-a								

partija 3: osiguraci

R.br stavke u okviru partije	Šifra GSP	Naziv dela	Kataloški broj ili odgovarajuće, oznaka ili standard	Orijentacione godišnje količine (kom)	Naziv proizvođača ponuđenog dobra i zemlja porekla ponuđenog dobra	Kataloški broj, oznaka ili standard ponuđenog dobra	Jedinična cena bez PDV-a	Ukupna vrednost stavke bez PDV-a
1	228105801	OSIGURAC, STALNOG NISKOG NAPONA 30A BKM321/33	Topljivi umetak 30A po uzorku	30				
2	228106601	OSIGURAC, NISKOG NAPONA 60A (KONT.BRAVE) BKM	Topljivi umetak 60A, po uzoraku	30				
3	250120101	OSIGURAC, 1.6A 250V 5X20, STAKLENI	F 1.6A 5x20	50				
4	250122801	OSIGURAC, 1A 3.5X15	ВП1-1В-1А-250В ili F1A 5x20 250V	50				
5	250123601	OSIGURAC, BRZI F10A 5X20	F 10 5x20 250V	50				
6	250124401	OSIGURAC, 1A 250V φ5X20 DIP-11	F1AL 250V	200				
7	250125201	OSIGURAC, TROMI T315MA 5X20	898-879 FARNELL	100				
8	250435901	OSIGURAC, NISKONAPONSKI 200A	90-030-06 Ili ANL200A 32V	2				
9	250653001	OSIGURAC, T 2A (BUSE 230)	664-741FARNELL	200				
10	250654801	OSIGURAC, SMD T 2.5A	664-753FARNELL	4				
11	250898201	OSIGURAC, 0.16A 1.2KV 8X50 KERAMICKI	184000.0.16SIBA DIN 41570	50				
12	307325401	OSIGURAC, 0.1A 5X20mm STAKLENI KT4M-YUB		1000				
13	307326201	OSIGURAC, 0.5A 5X20mm STAKLENI KT4M-YUB		60				
14	307327001	OSIGURAC, 0.8A 5X20mm STAKLENI KT4M-YUB		60				
15	307329701	OSIGURAC, 2.0A 5X20mm STAKLENI KT4M-YUB		1120				

М.П. ПОНУЂАЧ

ОБРАЗАЦ ПОНУДЕ	ОБРАЗАЦ 2 Страна 6/12

R.br stavke u okviru partije	Šifra GSP	Naziv dela	Kataloški broj ili odgovarajuće, oznaka ili standard	Orijentacione godišnje količine (kom)	Naziv proizvođača ponuđenog dobra i zemlja porekla ponuđenog dobra	Kataloški broj, oznaka ili standard ponuđenog dobra	Jedinična cena bez PDV-a	Ukupna vrednost stavke bez PDV-a
16	307330001	OSIGURAC, 3.15A 5X20mm STAKLENI KT4M-YUB		1000				
17	307331901	OSIGURAC, 5A 5X20mm STAKLENI KT4M-YUB		410				
18	307334301	OSIGURAC, 2.5A 5X20mm STAKLENI KT4		120				
19	307335101	OSIGURAC, 10A 5X20mm STAKLENI KT4		150				
20	307338601	OSIGURAC, BRZI 1A SMD		100				
UKUPNA VREDNOST PONUDE ZA PARTIJU 3 BEZ PDV-a								

partija 4: kablovi

R.br stavke u okviru partije	Šifra GSP	Naziv dela	Kataloški broj ili odgovarajuće, oznaka ili standard	Orijentacione godišnje količine (kom)	Naziv proizvođača ponuđenog dobra i zemlja porekla ponuđenog dobra	Kataloški broj, oznaka ili standard ponuđenog dobra	Jedinična cena bez PDV-a	Ukupna vrednost stavke bez PDV-a
1	250283601	KABL, TRAKASTI (FLET) TRAK 20X0.5mm		50				
2	250546001	KABL, LIYCY 3X0.70mm		100				
3	250547901	KABL, LIYCY 7X0.34mm		50				
4	250548701	KABL, LIYCY 10X0.25mm		50				
5	250549501	KABL, LIYCY 12X0.75mm		50				
6	250900801	KABL, LIYCY 2X0.5mm		250				
7	250901601	KABL, LIYCY 3X0.5mm		250				
8	250902401	KABL, LIYCY 4X0.5mm		200				
9	250903201	KABL, LIYCY 8X3X0.75mm		50				
10	250904001	KABL, LIYCY 3X0.75mm		150				
11	250925301	KABL, LIYCY 2X0.75mm2		200				
12	250926101	KABL, LIYCY 4X0.75mm2		500				
13	314379101	KABL, OPTICKI ZA COPER P68 SA KONEKTOROM		20				
UKUPNA VREDNOST PONUDE ZA PARTIJU 4 BEZ PDV-a								

М.П. ПОНУЂАЧ

_____

ОБРАЗАЦ ПОНУДЕ	ОБРАЗАЦ 2 Страна 7/12

partija 5: delovi za Statičke pretvarače DIP-11 i IPT820/28-160

R.br stavke u okviru partije	Šifra GSP	Naziv dela	Kataloški broj ili odgovarajuće, oznaka ili standard	Orijentacione godišnje količine (kom)	Naziv proizvođača ponuđenog dobra i zemlja porekla ponuđenog dobra	Kataloški broj, oznaka ili standard ponuđenog dobra	Jedinična cena bez PDV-a	Ukupna vrednost stavke bez PDV-a
1	250520701	KARTICA, STATICKOG PRETVARACA DIP-11 A2 TROLZ	435.151.012	2				
2	250521501	KARTICA, STATICKOG PRETVARACA DIP-11 A4 TROLZ	421242.002.01	2				
3	250523101	KARTICA, ENERGETSKIH TRANZISTORA A2 IPT ZIU	301.412.704	1				
4	250524001	KARTICA, BLOKA DIODA A3 IPT ZIU	301.412.687	1				
5	250525801	KARTICA, A4 IPT ZIU	304.111.423	1				
6	250526601	PLOCA, UPRAVLJACKA A5 IPT ZIU	469.535.006	1				
7	250527401	PLOCA, SA LED DIODAMA A6 IPT ZIU	301.412.228	1				
8	250528201	TRANSFORMATOR, T2 IPT ZIU	671.118.720	5				
9	250530401	PRIGUSNICA, L1 IPT ZIU	671.121.033	2				
10	250531201	PRIGUSNICA, L2 IPT ZIU	671.342.021	2				
11	250532001	PRIGUSNICA, L3 IPT ZIU	671.342.050	2				
12	250533901	TERMISTOR, RT IPT ZIU	671.342.419	4				
13	250647501	TRAFO, A5.T1 ZA IPT 820/28-160	671111.218 KBHM	2				
UKUPNA VREDNOST PONUDE ZA PARTIJU 5 BEZ PDV-a								

partija 6: delovi vučnog pogona trolejbusa BKM32100S

R.br stavke u okviru partije	Šifra GSP	Naziv dela	Kataloški broj ili odgovarajuće, oznaka ili standard	Orijentacione godišnje količine (kom)	Naziv proizvođača ponuđenog dobra i zemlja porekla ponuđenog dobra	Kataloški broj, oznaka ili standard ponuđenog dobra	Jedinična cena bez PDV-a	Ukupna vrednost stavke bez PDV-a
1	221128901	PRIGUSNICA, 1 TLF80.95/083	65001696 ESH F	1				
2	250928801	KARTICA, PROCESORSKA H2123C1	EP202785-01	1				
3	250929601	INTERFEJS, PROCESORSKE KARTICE A5515C1	EP202786-01	1				
4	250937701	BLOK, ENERGETSKI INVERTORA TM5.1 KOMPLET	EC605666	3				
5	250938501	MODUL, CAN I/O D3631C2	EP306021-01	8				
6	250942301	VENTILATOR, INVERTORA RHM25M-2DK.3B.1R	E340734 ZIEHL	4				
7	250944001	FILTER, PROTIV SMETNJI 1 ELF400-VAC-1	E360213 ELFIS	1				
8	250949001	PODNOZJE, AUTOMATSKOG OSIGURACA 12-P10	E360970 E-T-A	2				
9	250943101	USISNIK, VENTILATORA RM25M/RE20P	E340735 ZIEHL	2				
UKUPNA VREDNOST PONUDE ZA PARTIJU 6 BEZ PDV-a								

М.П. ПОНУЂАЧ

_____

partija 7: displeji za instrument tablu trolejbusa BKM32100S

R.br stavke u okviru partije	Šifra GSP	Naziv dela	Kataloški broj ili odgovarajuće, oznaka ili standard	Orijentacione godišnje količine (kom)	Naziv proizvođača ponuđenog dobra i zemlja porekla ponuđenog dobra	Kataloški broj, oznaka ili standard ponuđenog dobra	Jedinična cena bez PDV-a	Ukupna vrednost stavke bez PDV-a
1	250866401	DISPLEJ, GRAFICKI SHARP 10.4 BKM32100S	ZK LQ104V1DG61	1				
2	250867201	DISPLEJ, GRAFICKI NEC 8 BKM32100S	ZK NL6448BC26	1				
3	250868001	INVERTOR, ZA OSVETLJENJE DISPL.NEC BKM32100S	ZKI 84PW031 NEC	1				
4	250869901	INVERTOR, ZA OSVETLJENJE DISPLEJA SHARP BKM	ZKI CXA-0450	1				
UKUPNA VREDNOST PONUDE ZA PARTIJU 7 BEZ PDV-a								

partija 8: stampane ploce za SPM

R.br stavke u okviru partije	Šifra GSP	Naziv dela	Kataloški broj ili odgovarajuće, oznaka ili standard	Orijentacione godišnje količine (kom)	Naziv proizvođača ponuđenog dobra i zemlja porekla ponuđenog dobra	Kataloški broj, oznaka ili standard ponuđenog dobra	Jedinična cena bez PDV-a	Ukupna vrednost stavke bez PDV-a
1	314026101	PLOCA, STAMPANA TKS ZA SPM KT4	uzorak	30				
2	314027001	PLOCA, STAMPANA TPS ZA SPM KT4	uzorak	30				
3	314028801	PLOCA, STAMPANA TRJ ZA SPM KT4	uzorak	30				
UKUPNA VREDNOST PONUDE ZA PARTIJU 8 BEZ PDV-a								

partija 9: Davači pritiska i manometri, ruski

R.br stavke u okviru partije	Šifra GSP	Naziv dela	Kataloški broj ili odgovarajuće, oznaka ili standard	Orijentacione godišnje količine (kom)	Naziv proizvođača ponuđenog dobra i zemlja porekla ponuđenog dobra	Kataloški broj, oznaka ili standard ponuđenog dobra	Jedinična cena bez PDV-a	Ukupna vrednost stavke bez PDV-a
1	204064601	DAVAC, PRITIS.NA BOCAMA MM-124-D TROLZA62052	MM-124Д	20				
2	204068901	DAVAC, HAVARIJSKI PN.INSTALACIJE ZIU682G-016	ДАДВ ТУ 37.003.032-88	20				
3	219042701	DAVAC, PRITISKA NA ISUSIVACU	W 2137	30				
4	219043501	DAVAC, PRITISKA MANOMETRA MM370 BKM 20101	ТУ37.003.387-78	80				
5	219051601	DAVAC, PRITISKA DADV 5+-0.5BAR (NC)	ТУ37.003.032-88	10				
6	221087801	DAVAC, BP8 BELKOM.20101 BKM333/321	ВПСТ ТУ37.003.546-76	20				
7	226151001	DAVAC, STANICNE KOCNICE BKM32100S	VP-124-3710010	20				
8	227050101	MANOMETAR, P1, P2 A31 BKM 333, BKM 321	УК-168 ТУ 37.003.387-78	20				
UKUPNA VREDNOST PONUDE ZA PARTIJU 9 BEZ PDV-a								

М.П. ПОНУЂАЧ

partija 10: Davači brzine i brzinomeri

R.br stavke u okviru partije	Šifra GSP	Naziv dela	Kataloški broj ili odgovarajuće, oznaka ili standard	Orijentacione godišnje količine (kom)	Naziv proizvođača ponuđenog dobra i zemlja porekla ponuđenog dobra	Kataloški broj, oznaka ili standard ponuđenog dobra	Jedinična cena bez PDV-a	Ukupna vrednost stavke bez PDV-a
1	227057901	DAVAC, BRZINOMERA ПД 8093 BKM32100S	TY BY300125187.211-2005	5				
2	250651301	DAVAC, KM/H BV1 BKM20101	МЭ-307 ТУ 37.003.698-86	4				
3	227051001	BRZINOMER, KOMPLET P3 A31 BKM 333, BKM 321	ETAXO 1323	2				
4	227056001	BRZINOMER, KILOMETAR SAT φ150 BKM32100S	ПА 8090	3				
UKUPNA VREDNOST PONUDE ZA PARTIJU 10 BEZ PDV-a								

partija 11: Delovi statičkih pretvarača i pretvarači PN-2, PN-3 i PT3 trolejbusa BKM32100S

R.br stavke u okviru partije	Šifra GSP	Naziv dela	Kataloški broj ili odgovarajuće, oznaka ili standard	Orijentacione godišnje količine (kom)	Naziv proizvođača ponuđenog dobra i zemlja porekla ponuđenog dobra	Kataloški broj, oznaka ili standard ponuđenog dobra	Jedinična cena bez PDV-a	Ukupna vrednost stavke bez PDV-a
1	250862101	PRETVARAC, PN2 550/28V	AKCM201-732000000PS	1				
2	250974101	KARTICA, ENERGETSKA PRETVARACA PT-3	AKCM32104-735200.00	8				
3	250975001	KARTICA, UPRAVLJACKA PRETVARACA PT-3	AKCM32104-735100.00	8				
4	250978401	PRIGUSNICA, PRETVARACA PN-3,PN-2	AKCM201732200000-10	6				
5	250979201	TRANSFORMATOR, VF PRETVARACA PN-3	AKCM201732100000-20	6				
6	250980601	KARTICA,STABILIZATORSKA PRETVARACA PN-3	AKCM20173280000010	2				
7	250981401	KARTICA, SIGNALNA PRETVARACA PN-3	AKCM333-735600.000	4				
8	250982201	KARTICA, UPRAVLJACKA PRETVARACA PN-3	AKCM221-732600.000	2				
9	250983001	TRANSFORMATOR, KARTICE UPRAVLJACKE PRETVARACA PN-3	AKCM221-732610.000	2				
10	250984901	KARTICA, VISOKONAPONSKA PRETVARACA PN-3	AKCM221-732400.000	6				
11	250985701	TRANSFORMATOR, VN KARTICE PRETVARACA PN-3	AKCM221-732410.000	6				
12	250986501	TRANSFORMATOR, STRUJNI PRETVARACA PN-3 T	AKCM201-732630.000	2				
13	250987301	KARTICA, ISPRAVLJACKA PRETVARACA PN-3	AKCM221-732700.000	6				
14	250988101	KARTICA, STABILIZATORSKA PRETVARACA PN-2	AKCM201-732800.000	4				
15	250989001	KARTICA, UPRAVLJACKA PRETVARACA PN-2	AKCM201-732600.000	3				
16	250990301	KARTICA, ISPRAVLJACKA A4 PRETVARACA PN-2	AKCM201-732700.000	2				
17	250991101	KARTICA, ISPRAVLJACKA A5 PRETVARACA PN-2	AKCM201732700000-01	2				
18	250992001	KARTICA, SIGNALNA PRETVARACA PN-2	AKCM201-732900.000	2				
UKUPNA VREDNOST PONUDE ZA PARTIJU 11 BEZ PDV-a								

М.П. ПОНУЂАЧ

ОБРАЗАЦ ПОНУДЕ	ОБРАЗАЦ 2 Страна 10/12

partija 12: Delovi ABS sistema trolejbusa BKM32100S

R.br stavke u okviru partije	Šifra GSP	Naziv dela	Kataloški broj ili odgovarajuće, oznaka ili standard	Orijentacione godišnje količine (kom)	Naziv proizvođača ponuđenog dobra i zemlja porekla ponuđenog dobra	Kataloški broj, oznaka ili standard ponuđenog dobra	Jedinična cena bez PDV-a	Ukupna vrednost stavke bez PDV-a
1	250863001	SENZOR, ABS PREDNJI BKM32100S	0 486 000 128 BOSCH	20				
2	250880001	SENZOR, ABS ZADNJI BKM32100S	0 486 000 100 BOSCH	20				
3	250882601	MODULATOR, ABS 24V (METR.NAVOJ) BKM32100S	BR9156 Knorr Bremse	2				
UKUPNA VREDNOST PONUDE ZA PARTIJU 12 BEZ PDV-a								

partija 13: Izolacioni setovi

R.br stavke u okviru partije	Šifra GSP	Naziv dela	Kataloški broj ili odgovarajuće, oznaka ili standard	Orijentacione godišnje količine (kom)	Naziv proizvođača ponuđenog dobra i zemlja porekla ponuđenog dobra	Kataloški broj, oznaka ili standard ponuđenog dobra	Jedinična cena bez PDV-a	Ukupna vrednost stavke bez PDV-a
1	223162001	SET, NAVOJNI IZOLAC.ELEKTROOPREME BKM32100S	AKCM201-320306.000	10				
2	223163801	SET, NAVOJNI IZOLAC.KOCN.OTPORNIKA BKM32100	AKCM201-32020100001	10				
UKUPNA VREDNOST PONUDE ZA PARTIJU 13 BEZ PDV-a								

partija 14: autokonektori

R.br stavke u okviru partije	Šifra GSP	Naziv dela	Kataloški broj ili odgovarajuće, oznaka ili standard	Orijentacione godišnje količine (kom)	Naziv proizvođača ponuđenog dobra i zemlja porekla ponuđenog dobra	Kataloški broj, oznaka ili standard ponuđenog dobra	Jedinična cena bez PDV-a	Ukupna vrednost stavke bez PDV-a
1	310022701	UTIČNICA 7-POLNA 12N METALNA, STANDARD ISO 1724	ISO 1724	15				
2	310023501	UTIKAC 7-POLNI 12N METALNI, STANDARD ISO 1724	ISO 1724	30				
UKUPNA VREDNOST PONUDE ZA PARTIJU 14 BEZ PDV-a								

М.П. ПОНУЂАЧ

_____

ОБРАЗАЦ ПОНУДЕ	ОБРАЗАЦ 2 Страна 11/12

Redni br. PARTIJE	Šifra GSP	Naziv PARTIJE	Kataloški broj ili odgovarajuće, oznaka ili standard	Orijentacione godišnje količine (kom)	Naziv proizvođača ponuđenog dobra i zemlja porekla ponuđenog dobra	Kataloški broj, oznaka ili standard ponuđenog dobra	Jedinična cena bez PDV-a	Ukupna vrednost PARTIJE bez PDV-a
15	221151301	ELISA, MOTORA AIR71V4/2 380V BKM32100S	ATB-02-NN-04-001	20				
16	223167001	SPIRALA, KOCIONIH OTPORNIKA BKM32100S	32100S729000001	10				
17	250460001	INVERTOR, "YASAKAWA VS-606V7" CIMR-V7CC-B4P0	CIMR-V7CC-B4P0	3				
18	251137101	PLOCA, STAMPANA ZA RESET CRNE KUTIJE BKM32100		100				
19	305505101	VRETENO, MOTOR-PILOTA KT4	T-01-NN-05-000/4	24				
20	310027801	GREBEN, KONTROLERA VOZNJE DUWAG	uzorak	20				
21	311255101	OSIGURAC, NOZASTI DIAZED 100A/750V DUWAG		30				
22	334106201	NOSAC, MIKROPREKIDACA	90-910-152/4	15				
23	250993801	KOLO, INTEGRALNO K1114EУ3 BKM32100S	K1114EУ3 BKO.348.685 ТУ	10				
24	251138001	KOLO, INTEGRALNO FA5304AP SOP-8		10				
25	250282801	KABL, TRAKASTI (FLET) TRAK 20X1mm		50				
26	250948201	OSIGURAC, AUTOMATSKI 1170-01-A	E360978 E-T-A	2				
27	302125401	PLOCICA, NAMOTAJA AKTUATORA	T01-NN-38-000/3 50-303-010/2	150				
28	305017301	PAPUCICA, KABLOVSKA LEVA 90° KT4	T-01-VN-01-056 50-301-160/2	150				
29	305018101	PAPUCICA, KABLOVSKA DESNA 90° KT4	T-01-VN-01-037 50-301-160/3	150				
30	305019001	PAPUCICA, KABLOVSKA ULAZNA KT4	T-16-VN-01-039 50-301-160/4	100				

М.П. ПОНУЂАЧ

_____

ОБРАЗАЦ ПОНУДЕ	**ОБРАЗАЦ 2** **Страна 12/12**

Опција понуде важи:	_____ дана од дана отварања понуда.

Понуђени услови и начин плаћања (за све партије предмета набавке):	_____ дана од достављања исправне фактуре Наручиоцу на плаћање

Понуђени рокови испоруке:	
Понуђени рок испоруке за партије: **1, 8, 14, 24, 25, 27 – 30** је:	_____ дана рачунајући од дана пријема писаног позива наручиоца.
Понуђени рок испоруке за партију **3** је:	_____ дана рачунајући од дана пријема писаног позива наручиоца.
Понуђени рок испоруке за партију **4** (ставка 13) је:	_____ дана рачунајући од дана пријема писаног позива наручиоца.
Понуђени рок испоруке за партију **4** (за све остале ставке) је:	_____ дана рачунајући од дана пријема писаног позива наручиоца.
Понуђени рок испоруке за партије: **2, 5, 6, 7, 9, 10, 11, 12, 13, 26** је	_____ дана рачунајући од дана пријема писаног позива наручиоца.
Понуђени рок испоруке за партије: **15 – 23** је:	_____ дана рачунајући од дана пријема писаног позива наручиоца.

Понуђени гарантни период (за партије: **1, 5 - 30** предмета набавке):	_____месеци рачунајући од дана уградње предметних добара

Посебне погодности:	

Под пуном материјалном и кривичном одговорношћу изјављујем да су понуђена добра типа и произвођача како је и наведено у обрасцу 2.

ПОНУЂАЧ

М.П.

_____

Овера чланова Комисије Наручиоца
1.
2.
3.
4.
5.
6.
7.

СТРУКТУРА ЦЕНЕ	**ОБРАЗАЦ 3**

УЧЕШЋЕ ЕЛЕМЕНАТА У СТРУКТУРИ ПОНУЂЕНЕ ЦЕНЕ

Број партије	Број ставке	Јединич-на цена	Навести све елементе који утичу на формирање понуђене цене				Стопа ПДВ-а	Износ ПДВ-а на јединичну цену	Укупна цена без ПДВ-а	Износ ПДВ-а На укупну цену	Укупна цена са ПДВ-ом
1	2	3	4				5	6	7	8	9

ПОНУЂАЧ

М.П.

_____

ОБРАЗАЦ ТРОШКОВА ПРИПРЕМЕ ПОНУДЕ	**ОБРАЗАЦ 4**

ОБРАЗАЦ ТРОШКОВА ПРИПРЕМАЊА ПОНУДЕ

Трошкови израде узорка (ако су израђени у складу са техничким спецификацијама наручиоца):

Редни број	Спецификација трошкова израде узорка	Износ без ПДВ-а (у динарима)	Износ са ПДВ-ом (у динарима)
Укупан износ (без ПДВ-а):			
Укупан износ (са ПДВ-ом):			

Трошкови прибављања средства обезбеђења:

Редни број	Спецификација трошкова прибављања средства обезбеђења	Износ без ПДВ-а (у динарима)	Износ са ПДВ-ом (у динарима)
Укупан износ (без ПДВ-а):			
Укупан износ (са ПДВ-ом):			

Напомена: *Сходно одредбама члана 88. ЗЈН понуђач може да у оквиру понуде достави укупан износ и структуру трошкова припремања понуде. Трошкове припремања понуде сноси искључиво понуђач и не може тражити од наручиоца накнаду трошкова. Ако је поступак јавне набавке обустављен из разлога који су на страни наручиоца, наручилац је дужан да понуђачу надокнади трошкове израде узорка или модела, ако су израђени у складу са техничким спецификацијама наручиоца и трошкове прибављања средства обаезбеђења, под условом да је понуђач доставио образац 4 у својој понуди.*

ПОНУЂАЧ

М.П.

_____

ИЗЈАВА О НЕЗАВИСНОЈ ПОНУДИ	ОБРАЗАЦ 5

ИЗЈАВА

Под пуном материјалном и и кривичном одговорношћу, потврђујем да сам понуду поднео независно, без договора са другим понуђачима или заинтересованим лицима.

ПОНУЂАЧ

М.П.

_____

Напомена: *У случају постојања основане сумње у истинитост изјаве о независној понуди, Наручулац ће одмах обавестити организацију надлежну за заштиту конкуренције. Организација надлежна за заштиту конкуренције, може понуђачу, односно заинтересованом лицу изрећи меру забране учешћа у поступку јавне набавке ако утврди да је понуђач, односно заинтересовано лице повредило конкуренцију у поступку јавне набавке у смислу закона којим се уређује заштита конкуренције. Мера забране учешћа у поступку јавне набавке може трајати до две године.Повреда конкуренције представља негативну референцу, у смислу члана 82. став 1. тачка 2. Закона.*

МЕНИЧНО ПИСМО-ОВЛАШЋЕЊЕ ЗА ОЗБИЉНОСТ ПОНУДЕ	**ОБРАЗАЦ 6**

На основу Закона о меници, тачака 1, 2 и 6 Одлуке о облику и садржини и начину коришћењу јединствених инструмената платног промета

ДУЖНИК:	
МАТИЧНИ БРОЈ:	
ПИБ:	
ТЕКУЋИ РАЧУН ДУЖНИКА:	

ИЗДАЈЕ МЕНИЧНО ПИСМО-ОВЛАШЋЕЊЕ
- за корисника бланко сопствене менице -

КОРИСНИК: ЈАВНО КОМУНАЛНО ПРЕДУЗЕЋЕ ГРАДСКО САОБРАЋАЈНО ПРЕДУЗЕЋЕ "БЕОГРАД", из Београда, Кнегиње Љубице 29 (у даљем тексту: Поверилац)

Предајемо Вам бланко сопствену (соло) меницу и овлашћујемо Повериоца, да меницу серијски број _____ може попунити у износу од 5% укупне вредности понуде без ПДВ (укупна вредност понуде подразумева понуду за све партије за коју смо дали понуду) за јавну набавку: **ЕЛЕКТРОНСКЕ КОМПОНЕНТЕ И ПРАТЕЋА ЕЛЕКТРО ОПРЕМА ЗА ТРАМВАЈЕ И ТРОЛЕЈБУСЕ И ДЕЛОВИ КОНТРОЛЕРА, АКЦЕЛЕРАТОРА, КОНТАКТОРА VN КІЕРЕ АПАРАТА И ОСИГУРАЧИ ТРАМВАЈА - ПО ПАРТИЈАМА,** (назив и ознака из општег речника набавке: 34632300 - Електричне инсталације за железницу), **број ВНД-279/14.**

Овлашћујемо Јавно комунално предузеће Градско саобраћајно предузеће "Београд", **да попуни меницу на износ од 5% укупне вредности понуде без ПДВ-а** и да безусловно и без протеста и трошкова, вансудски у складу са важећим прописима изврши наплату са свих рачуна Дужника код свих пословних банака, а у корист Повериоца Јавног комуналног предузећа Градско саобраћајно предузеће "Београд", Кнегиње Љубице 29, Београд.

Овлашћујемо банке код којих имамо рачуне да исплату - плаћање изврше на терет свих наших рачуна, као и да поднети налог за наплату заведу у редослед чекања у случају да на рачунима уопште нема или нема довољно средстава или због поштовања приоритета у наплати са рачуна.

Дужник се одриче права на повлачење овог овлашћења, на стављање приговора на задужење и на сторнирање задужења по овом основу за наплату.

Поверилац може захтевати исплату менице ако:
- Дужник повуче своју понуду после отварања понуде
- Дужник одбије да закључи уговор након што понуда Дужника буде изабрана као најповољнија.
- Дужник не достави потписан уговор у року не дужем од пет дана рачунајући од дана када му је достављен уговор на потписивање
- Након закључења уговора, дужник не достави средство обезбеђења за добро извршење посла, на начин како је захтевано конкурсном документацијом.

МЕСТО И ДАТУМ | ИЗДАВАЛАЦ МЕНИЦЕ

_____ | _____

М.П.

НАПОМЕНА: Менично писмо-овлашћење мора бити потписано од стране лица које је наведено у картону депонованих потписа.

ИЗЈАВА ПОНУЂАЧА О ПОШТОВАЊУ ОБАВЕЗА ИЗ ВАЖЕЋИХ ПРОПИСА О ЗАШТИТИ НА РАДУ, ЗАПОШЉАВАЊУ И УСЛОВИМА РАДА, ЗАШТИТИ ЖИВОТНЕ СРЕДИНЕ, И ИЗЈАВА КОЈОМ ГАРАНТУЈЕ ДА СУ ПОШТОВАНА ПРАВА ИНТЕЛЕКТУАЛНЕ СВОЈИНЕ ТРЕЋИХ ЛИЦА ОДНОСНО ДА ЈЕ НОСИЛАЦ ПРАВА ИНТЕЛЕКТУАЛНЕ СВОЈИНЕ	**ОБРАЗАЦ 7**

ИЗЈАВА

Под пуном материјалном и кривичном одговорношћу изјављујемо:

- Да смо приликом састављања понуде поштовали обавезе које произилазе из важећих прописа о заштити на раду, запошљавању и условима рада, заштити животне средине.

- Да смо приликом састављања понуде поштовали права интелектуалне својине трећих лица.

- Да смо носиоци права интелектуалне својине ДА НЕ

(заокружити)

ПОНУЂАЧ

М.П.

_____

***Напомена**: Уколико понуду подноси група понуђача, Изјава мора бити потписана од стране овлашћеног лица сваког понуђача из групе понуђача и оверена печатом (сваки од понуђача доставља посебну изјаву).*

МОДЕЛ УГОВОРА	**ОБРАЗАЦ 8**

У Г О В О Р

Закључен између уговорних страна:

1. _____, (назив и седиште Продавца), _____ (име и презиме генералог директора/директора), (у даљем тексту: Продавац), (Продавац наступа да Подизвођачем _____ (назив и седиште подизвођача)

   ..... (назив понуђача из групе понуђача)
   ..... (назив понуђача из групе понуђача)
   ..... (назив понуђача из групе понуђача)

И

2. **Јавно комунално предузеће Градско саобраћајно предузеће "Београд"**, Београд, Кнегиње Љубице 29, које заступа директор Жељко Милковић, дипл.маш.инж. (у даљем тексту: Купац), с друге стране.

ПРЕДМЕТ УГОВОРА: Набавка добара: ЕЛЕКТРОНСКЕ КОМПОНЕНТЕ И ПРАТЕЋА ЕЛЕКТРО ОПРЕМА ЗА ТРАМВАЈЕ И ТРОЛЕЈБУСЕ И ДЕЛОВИ КОНТРОЛЕРА, АКЦЕЛЕРАТОРА, КОНТАКТОРА VN КІЕРЕ АПАРАТА И ОСИГУРАЧИ ТРАМВАЈА - ПО ПАРТИЈАМА, (назив и ознака из општег речника набавке: 34632300 - Електричне инсталације за железницу), **број ВНД-279/14 (партије: _____), у свему према захтеву Купца из конкурсне документације број ВНД-279/14 од 18.12.2014. године и усвојеној понуди Продавца код Купца заведеној под бројем __/__ од __.__.2014. године.**

Члан 1.

Након спроведеног поступка за доделу уговора о јавној набавци, уговорне стране сагласно утврђују услове под којима се Продавац обавезује да, у периоду од годину дана или до испуњења финансијске вредности уговора, зависно од тога шта пре наступи, испоручи, а Купац да преузме и плати добра која су предмет овог Уговора (партије: ____), по цени из усвојене понуде Продавца код Купца заведеној под бројем __/__ од __.__.2014. године, а у свему према техничкој спецификацији, која је саставни део конкурсне документације Купца број ВНД-279/14 од 18.12.2014. године и овим Уговором.

Понуда из претходног става овог члана, општи подаци о понуђачу, структура цене, изјава понуђача о поштовању обавеза из важећих прописа о заштити на раду, запошљавању и условима рада, заштити животне средине, о поштовању права интелектуалне својине трећих лица, односно да је понуђач носилац права интелектуалне својине и технички услови из конкурсне документације чине саставни део овог Уговора.

Члан 2.

Испоруку добара из предмета овог уговора (по врсти и количини), Продавац ће извршити у следећим роковима:

Рок испоруке за партије: 1, 8, 14, 24, 25, 27 – 30 је ___ дана рачунајући од дана пријема писаног позива Купца.

Рок испоруке за партију 3 је ___ дана рачунајући од дана пријема писаног позива Купца.

Рок испоруке за партију 4 (ставка 13), је _____ дана рачунајући од дана пријема писаног позива Купца.

Рок испоруке за партију 4, (за све остале ставке) је ___ дана рачунајући од дана пријема писаног позива Купца.

Рок испоруке за партије: 2, 5, 6, 7, 9, 10, 11, 12, 13, 26, је ___ дана рачунајући од дана пријема писаног позива Купца.

Рок испоруке за партије: 15 – 23, је ____ дана рачунајући од дана пријема писаног позива Купца.

Купац неће сносити правне последице уколико испорука добара из предмета овог уговора не достигне наведене орјентационе количине из табеле члана 4. Уговора.

Продавац је сагласан да Купац може одустати од набавке појединих партија или ставки у оквиру партија наведеним у табели члана 4. Уговора, уколико дође до расхода возила у возном парку Купца.

Члан 3.

Испоручена добра морају бити прописно декларисана, упакована и обележена са образложеном ознаком произвођача.

Произвођачка декларација мора да садржи:

- Назив производа,
- Тип производа,
- Каталошки број,
- Назив произвођача,
- Земља порекла,
- Серијски број (уколико постоји),
- Датум производње - година, месец, недеља... (уколико постоји).

Трошкове амбалаже (палете, кутије, сандуци и сл.) и превоза сноси Продавац.

Испоручена добра морају бити нова.

Продавац је обавезан да се на захтев Купца изјасни о томе како произвођач добара који су предмет овог уговора испитивањем потврђује квалитет својих производа, да ли су и ако јесу, како и када испитивани статистички репрезентативни узорци производа који су предмет уговора.

Испоручена добра морају да испуњавају стандарде у погледу безбедносно-техничких карактеристика и захтева који су прописани за добра која су предмет овог уговора.

Продавац се обавезује да приликом испоруке добара, Купцу достави детаљно упутство за пријемну магацинску контролу о препознавању оригиналности предметних добара – за партије: 2, 3 и 4.

Продавац је обавезан да у било ком тренутку испоруке, на захтев Купца, Купцу достави доказ о пореклу испоручених добара.

У циљу провере порекла испоручених добара увозног порекла Купац задржава право да од Продавца захтева да достави Пакинг листу и Царинску исправу.

Продавац се обавезује да партије **15, 19 и 27-30** изради према техничкој документацији (цртежу).

За партију 18:

Продавац се обавезује да за потребе израде уређаја за ресетовање „Црне кутије" на тролејбусима БКМ32100С пројектује и изради штампану плочицу на основу електричне шеме и спецификације компонената Купца. На штампаној плочици предвиђена је уградња микроконтролера PIC12F629, два релеја FRS1H-S3-DC24V, оптокаплер, стабилизатор напона и одговарајући број диода и транзистора као и пасивних елемената (отпорника, кондензатора и тд.). Комплетна електрична шема и спецификација компоненти је дата у прилогу и чини саставни део овог уговора.

На штампаној плочици треба предвидети и 3 конектора, од којих је један (DSUB 09 MU, угаони за принт монтажу) и намењен је за прикључење на инсталацију тролејбуса, а друга два су контактне летвице од 5 и 2 пина, растера 2.54mm.

Начин монтаже и димензије штампане плочице треба да буду прилагођене за уградњу у једну од следећих стандардних пластичних кутија (KP 120 33 (100x50x25 mm) или KP LP2000 (102,5x61.5x26 mm) или KP TCH 1591M-REV (85*56*25)).

Штампана плочица на материјалу витропласт FR4, дебљине 1,6mm може бити израђена као једнослојна или двослојна са стоп лаком и распоредом компоненти без ознака. На штампаној плочици треба да стоји ознака „RCK-1214".

Продавац се обавезује да штампану плочица испоручује без уграђених компоненти.

Уз штампану плочицу Продавац ће обавезно доставити документацију са распоредом елемената, и спецификацијом материјала.

Члан 4.

Продавац се обавезује да испоруку добара која је предмет овог уговора у уговореном периоду врши по јединичним ценама, а према усвојеној понуди Продавца код Купца заведеној под бројем __/__ од __.__.2014. године.

partija 1: integrisana kola

R.br stavke u okviru partije	Šifra GSP	Naziv dela	Kataloški broj ili odgovarajuće, oznaka ili standard	Orijentacione godišnje količine (kom)	Naziv proizvođača ponuđenog dobra i zemlja porekla ponuđenog dobra	Kataloški broj, oznaka ili standard ponuđenog dobra	Jedinična cena bez PDV-a	Ukupna vrednost stavke bez PDV-a
1	250032901	KOLO, INTEGRALNO 4522		10				

2	250035301	KOLO, INTEGRALNO UC 2843 AN		20				
3	250036101	KOLO, INTEGRALNO TL 494 CN		10				
4	250040001	KOLO, INTEGRALNO NE 556		20				
5	250045001	KOLO, INTEGRALNO 4060 DIP-16		10				
6	250050701	KOLO, INTEGRALNO CG 1543		10				
7	250051501	KOLO, INTEGRALNO CMOS 4002 UB		10				
8	250052301	KOLO, INTEGRALNO CMOS 4066		10				
9	250053101	KOLO, INTEGRALNO CMOS 40106		10				
10	250054001	KOLO, INTEGRALNO CMOS 4011 DIP-14		10				
11	250055801	KOLO, INTEGRALNO CMOS 4001 DIP-14		10				
12	250056601	KOLO, INTEGRALNO CMOS(SMD) 4001 D		10				
13	250057401	KOLO, INTEGRALNO CMOS(SMD) 4011 D		10				
14	250062001	KOLO, INTEGRALNO MC 14001 BD (SMD)		10				
15	250063901	KOLO, INTEGRALNO BTS 721 L1 (SMD)		50				
16	250065501	KOLO, INTEGRALNO VNQ 600 (SMD)		50				
17	250075201	KOLO, INTEGRALNO M57962L HYBRID SIL-11		40				
18	250276301	PODNOZJE, ZA IC DIL20 POZLACENO		10				
19	250277101	PODNOZJE, ZA IC DIL18 POZLACENO		10				
20	250361101	KOLO, INTEGRALNO L 7905 ACV		10				
21	250362001	KOLO, INTEGRALNO L 7915 CT (TO-3)		10				
22	250363801	KOLO, INTEGRALNO LM 258 DIP-8		10				
23	250364601	KOLO, INTEGRALNO LM 258D (SO-8)		10				
24	250365401	KOLO, INTEGRALNO LM 339		10				
25	250366201	KOLO, INTEGRALNO LM 7815 CK (TO-3)		10				
26	250367001	KOLO, INTEGRALNO SG 2524 (DIL-16)		10				
27	250368901	KOLO, INTEGRALNO SG 2526 (DIL-18)		10				
28	250369701	KOLO, INTEGRALNO SG 3524N (DIL-16)		10				
29	250370001	KOLO, INTEGRALNO UC 2524 AN		10				
30	250371901	KOLO, INTEGRALNO UC 2526		10				
31	250372701	KOLO, INTEGRALNO UC 3524 AN		10				
32	250538001	KOLO, INTEGRALNO M 57145L-01 SIL-14		15				
33	250559201	KOLO, INTEGRALNO HI 201 PDIP		5				
34	250574601	KOLO, INTEGRALNO UC2843 (SMD)		30				
35	250577001	KOLO, INTEGRALNO UC2843 (DIP)		20				
36	250578901	KOLO, INTEGRALNO IL 311 ANM (DIP14)		10				
37	250624601	KOLO, INTEGRALNO LM 258 (SMD) SO-8		20				
38	250648301	KOLO, INTEGRALNO IC-4000 DIP-14		10				
39	250844301	KOLO, INTEGRALNO MIC2951 (SO-8)		10				

40	250886901	KOLO, INTEGRALNO DRAJVER IR2101 (DIP8)		20				
41	250917201	OPTOKAPLER, HCPL316J		10				
42	250922901	KOLO, INTEGRALNO ADM202EARN		10				
43	250923701	KOLO, INTEGRALNO HIBRID DC/DC VLA106-15242		15				
44	250955501	REGULATOR, NAPONSKI 7805 TO-92		30				
45	250956301	REGULATOR, NAPONSKI 7809 TO-92		30				
46	250957101	REGULATOR, NAPONSKI 7812 TO-92		30				
47	250958001	REGULATOR, NAPONSKI 7815 TO-92		30				
48	251004901	KOLO, INTEGRALNO NE555		100				
49	251005701	KOLO, INTEGRALNO OZ960S		100				
50	251006501	KOLO, INTEGRALNO OZ9938		100				
51	251007301	KOLO, INTEGRALNO FET SP8M3		100				
52	251008101	KOLO, INTEGRALNO FET E6N03		100				
53	251009001	KOLO, INTEGRALNO FET IRF7313		100				
54	251010301	KOLO, INTEGRALNO FET FDS 4935		100				
55	251011101	KOLO, INTEGRALNO FET FDS9933A		100				
56	251012001	KOLO, INTEGRALNO FET IRF7328		100				
57	251116901	STABILIZATOR, LM317		50				
58	251131201	MIKROKONTROLER, PIC12F629(PDIP)		100				
59	251132001	MIKROKONTROLER, PIC16F876(SOIC)		5				
60	251133901	EEPROM, 24LC16(SOIC) BKM32100S		10				
61	313301001	KOLO, INTEGRALNO OPTO PC 817		40				
62	313302801	KOLO, INTEGRALNO CD 4011		10				
63	313303601	KOLO, INTEGRALNO HCF 4001		10				
64	313304401	KOLO, INTEGRALNO HCF 4002		10				
65	313305201	KOLO, INTEGRALNO HCF 4013		10				
66	313320601	KOLO, INTEGRALNO MAA 723 CEL. KUCISTE		100				
67	313322201	KOLO, INTEGRALNO PCA 82C250		20				
68	313323001	KOLO, INTEGRALNO TL 331 IP		10				
69	313324901	KOLO, INTEGRALNO TMPO 1F DIL 8		20				
70	313327301	KOLO, INTEGRALNO LM 317T TO-3		20				
71	313329001	KOLO, INTEGRALNO TL 061 IP		20				
72	313336201	KOLO, INTEGRALNO NE 555 DIP-8		10				
73	313338901	KOLO, INTEGRALNO OPTO 6N 137		20				
74	313339701	KOLO, INTEGRALNO OPTO CNY 17-2		20				
75	313340001	KOLO, INTEGRALNO OPTO CNY 21		20				
76	313351601	KOLO, INTEGRALNO LM 338		20				
77	313352401	KOLO, INTEGRALNO LM 3914		20				
78	313353201	KOLO, INTEGRALNO OPA 2134		20				
79	313354001	KOLO, INTEGRALNO 7812		10				

80	313355901	KOLO, INTEGRALNO 7806		10				
81	313356701	KOLO, INTEGRALNO 7809		10				
82	313357501	KOLO, INTEGRALNO 7824		20				
83	313358301	KOLO, INTEGRALNO 1845		20				
84	313359101	KOLO, INTEGRALNO 2845		20				
85	313360501	KOLO, INTEGRALNO HCNW 4506		30				
86	313361301	KOLO, INTEGRALNO UC 3843 SMD		20				
87	313362101	KOLO, INTEGRALNO VIPER 12 SMD		20				
88	313363001	KOLO, INTEGRALNO VIPER 22 SMD		20				
89	313364801	KOLO, INTEGRALNO UC 3842 SMD		20				
90	313365601	KOLO, INTEGRALNO PC 826		40				
91	313366401	KOLO, INTEGRALNO SG 2519		20				
92	313367201	KOLO, INTEGRALNO 78S05		20				
93	313368001	KOLO, INTEGRALNO IC L6384ED SMD		30				
94	313600001	STABILIZATOR, NAPONA 7805		30				
95	313601901	STABILIZATOR, NAPONA 7812		40				
96	313602701	STABILIZATOR, NAPONA 78S05		10				
97	313679501	PODNOZJE, ZA IC DIL 6 POZLACENO		20				
98	313680901	PODNOZJE, ZA IC DIL 8 POZLACENO		70				
99	313681701	PODNOZJE, ZA IC DIL 14 POZLACENO		50				
100	313682501	PODNOZJE, ZA IC DIL 16 POZLACENO		30				
UKUPNA VREDNOST PONUDE ZA PARTIJU 1 BEZ PDV-a								

partija 2: osiguraci automatski VN

R.br stavke u okviru partije	Šifra GSP	Naziv dela	Kataloški broj ili odgovarajuće, oznaka ili standard	Orijentacione godišnje količine (kom)	Naziv proizvođača ponuđenog dobra i zemlja porekla ponuđenog dobra	Kataloški broj, oznaka ili standard ponuđenog dobra	Jedinična cena bez PDV-a	Ukupna vrednost stavke bez PDV-a
1	228057401	OSIGURAC, AUTOMATSKI VN QF4 20X6 BEL.20101	ВА 21-29Т1-21110-00У3 20Х6 ТУ16-90 ИКЖШ. 641211.002ТУ	3				
2	228099001	OSIGURAC, AUTOMATSKI VN QF1 50X1.5 BKM333/321	ВА 21-29Т1-21110-00У3 50Х1.5 ТУ16-90 ИКЖШ. 641211.002ТУ	3				
3	228100701	OSIGURAC, AUTOMATSKI VN QF2 31.5X1.5 BKM333	ВА 21-29Т1-21110-00У3 31.5Х1.5 ТУ16-90 ИКЖШ 641211.002ТУ	4				
4	228101501	OSIGURAC, AUTOMATSKI VN QF3 12.5X1.5 BKM333	ВА 21-29Т1-21110-00У3 12.5Х1.5 ТУ16-90 ИКЖШ 641211.002ТУ	2				
5	228104001	OSIGURAC, AUTOMATSKI VN QF4 25X6 BKM20101	ВА 21-29Т1-21110-00У3 25Х6 ТУ16-90 ИКЖШ 641211.002ТУ	3				
UKUPNA VREDNOST PONUDE ZA PARTIJU 2 BEZ PDV-a								

partija 3: osiguraci

R.br stavke u okviru partije	Šifra GSP	Naziv dela	Kataloški broj ili odgovarajuće, oznaka ili standard	Orijentacione godišnje količine (kom)	Naziv proizvođača ponuđenog dobra i zemlja porekla ponuđenog dobra	Kataloški broj, oznaka ili standard ponuđenog dobra	Jedinična cena bez PDV-a	Ukupna vrednost stavke bez PDV-a
1	228105801	OSIGURAC, STALNOG NISKOG NAPONA 30A BKM321/33	Topljivi umetak 30A po uzorku	30				

2	228106601	OSIGURAC, NISKOG NAPONA 60A (KONT.BRAVE) BKM	Topljivi umetak 60A, po uzoraku	30				
3	250120101	OSIGURAC, 1.6A 250V 5X20, STAKLENI	F 1.6A 5x20	50				
4	250122801	OSIGURAC, 1A 3.5X15	ВП1-1В-1А-250В ili F1A 5x20 250V	50				
5	250123601	OSIGURAC, BRZI F10A 5X20	F 10 5x20 250V	50				
6	250124401	OSIGURAC, 1A 250V φ5X20 DIP-11	F1AL 250V	200				
7	250125201	OSIGURAC, TROMI T315MA 5X20	898-879 FARNELL	100				
8	250435901	OSIGURAC, NISKONAPONSKI 200A	90-030-06 Ili ANL200A 32V	2				
9	250653001	OSIGURAC, T 2A (BUSE 230)	664-741FARNELL	200				
10	250654801	OSIGURAC, SMD T 2.5A	664-753FARNELL	4				
11	250898201	OSIGURAC, 0.16A 1.2KV 8X50 KERAMICKI	184000.0.16SIBA DIN 41570	50				
12	307325401	OSIGURAC, 0.1A 5X20mm STAKLENI KT4M-YUB		1000				
13	307326201	OSIGURAC, 0.5A 5X20mm STAKLENI KT4M-YUB		60				
14	307327001	OSIGURAC, 0.8A 5X20mm STAKLENI KT4M-YUB		60				
15	307329701	OSIGURAC, 2.0A 5X20mm STAKLENI KT4M-YUB		1120				
16	307330001	OSIGURAC, 3.15A 5X20mm STAKLENI KT4M-YUB		1000				
17	307331901	OSIGURAC, 5A 5X20mm STAKLENI KT4M-YUB		410				
18	307334301	OSIGURAC, 2.5A 5X20mm STAKLENI KT4		120				
19	307335101	OSIGURAC, 10A 5X20mm STAKLENI KT4		150				
20	307338601	OSIGURAC, BRZI 1A SMD		100				
UKUPNA VREDNOST PONUDE ZA PARTIJU 3 BEZ PDV-a								

partija 4: kablovi

R.br stavke u okviru partije	Šifra GSP	Naziv dela	Kataloški broj ili odgovarajuće, oznaka ili standard	Orijentacione godišnje količine (kom)	Naziv proizvođača ponuđenog dobra i zemlja porekla ponuđenog dobra	Kataloški broj, oznaka ili standard ponuđenog dobra	Jedinična cena bez PDV-a	Ukupna vrednost stavke bez PDV-a
1	250283601	KABL, TRAKASTI (FLET) TRAK 20X0.5mm		50				
2	250546001	KABL, LIYCY 3X0.70mm		100				
3	250547901	KABL, LIYCY 7X0.34mm		50				
4	250548701	KABL, LIYCY 10X0.25mm		50				
5	250549501	KABL, LIYCY 12X0.75mm		50				
6	250900801	KABL, LIYCY 2X0.5mm		250				
7	250901601	KABL, LIYCY 3X0.5mm		250				
8	250902401	KABL, LIYCY 4X0.5mm		200				
9	250903201	KABL, LIYCY 8X3X0.75mm		50				
10	250904001	KABL, LIYCY 3X0.75mm		150				
11	250925301	KABL, LIYCY 2X0.75mm2		200				
12	250926101	KABL, LIYCY 4X0.75mm2		500				
13	314379101	KABL, OPTICKI ZA COPER P68 SA KONEKTOROM		20				
UKUPNA VREDNOST PONUDE ZA PARTIJU 4 BEZ PDV-a								

partija 5: delovi za Statičke pretvarače DIP-11 i IPT820/28-160

R.br stavke u okviru partije	Šifra GSP	Naziv dela	Kataloški broj ili odgovarajuće, oznaka ili standard	Orijentacione godišnje količine (kom)	Naziv proizvođača ponuđenog dobra i zemlja porekla ponuđenog dobra	Kataloški broj, oznaka ili standard ponuđenog dobra	Jedinična cena bez PDV-a	Ukupna vrednost stavke bez PDV-a
1	250520701	KARTICA, STATICKOG PRETVARACA DIP-11 A2 TROLZ	435.151.012	2				
2	250521501	KARTICA, STATICKOG PRETVARACA DIP-11 A4 TROLZ	421242.002.01	2				
3	250523101	KARTICA, ENERGETSKIH TRANZISTORA A2 IPT ZIU	301.412.704	1				
4	250524001	KARTICA, BLOKA DIODA A3 IPT ZIU	301.412.687	1				
5	250525801	KARTICA, A4 IPT ZIU	304.111.423	1				
6	250526601	PLOCA, UPRAVLJACKA A5 IPT ZIU	469.535.006	1				
7	250527401	PLOCA, SA LED DIODAMA A6 IPT ZIU	301.412.228	1				
8	250528201	TRANSFORMATOR, T2 IPT ZIU	671.118.720	5				
9	250530401	PRIGUSNICA, L1 IPT ZIU	671.121.033	2				
10	250531201	PRIGUSNICA, L2 IPT ZIU	671.342.021	2				
11	250532001	PRIGUSNICA, L3 IPT ZIU	671.342.050	2				
12	250533901	TERMISTOR, RT IPT ZIU	671.342.419	4				
13	250647501	TRAFO, A5.T1 ZA IPT 820/28-160	671111.218 KBHM	2				
UKUPNA VREDNOST PONUDE ZA PARTIJU 5 BEZ PDV-a								

partija 6: delovi vučnog pogona trolejbusa BKM32100S

R.br stavke u okviru partije	Šifra GSP	Naziv dela	Kataloški broj ili odgovarajuće, oznaka ili standard	Orijentacione godišnje količine (kom)	Naziv proizvođača ponuđenog dobra i zemlja porekla ponuđenog dobra	Kataloški broj, oznaka ili standard ponuđenog dobra	Jedinična cena bez PDV-a	Ukupna vrednost stavke bez PDV-a
1	221128901	PRIGUSNICA, 1 TLF80.95/083	65001696 ESH F	1				
2	250928801	KARTICA, PROCESORSKA H2123C1	EP202785-01	1				
3	250929601	INTERFEJS, PROCESORSKE KARTICE A5515C1	EP202786-01	1				
4	250937701	BLOK, ENERGETSKI INVERTORA TM5.1 KOMPLET	EC605666	3				
5	250938501	MODUL, CAN I/O D3631C2	EP306021-01	8				
6	250942301	VENTILATOR, INVERTORA RHM25M-2DK.3B.1R	E340734 ZIEHL	4				
7	250944001	FILTER, PROTIV SMETNJI 1 ELF400-VAC-1	E360213 ELFIS	1				
8	250949001	PODNOZJE, AUTOMATSKOG OSIGURACA 12-P10	E360970 E-T-A	2				
9	250943101	USISNIK, VENTILATORA RM25M/RE20P	E340735 ZIEHL	2				
UKUPNA VREDNOST PONUDE ZA PARTIJU 6 BEZ PDV-a								

partija 7: displeji za instrument tablu trolejbusa BKM32100S

R.br stavke u okviru partije	Šifra GSP	Naziv dela	Kataloški broj ili odgovarajuće, oznaka ili standard	Orijentacione godišnje količine (kom)	Naziv proizvođača ponuđenog dobra i zemlja porekla ponuđenog dobra	Kataloški broj, oznaka ili standard ponuđenog dobra	Jedinična cena bez PDV-a	Ukupna vrednost stavke bez PDV-a
1	250866401	DISPLEJ, GRAFICKI SHARP 10.4 BKM32100S	ZK LQ104V1DG61	1				
2	250867201	DISPLEJ, GRAFICKI NEC 8	ZK NL6448BC26	1				

		BKM32100S						
3	250868001	INVERTOR, ZA OSVETLJENJE DISPL.NEC BKM32100S	ZKI 84PW031 NEC	1				
4	250869901	INVERTOR, ZA OSVETLJENJE DISPLEJA SHARP BKM	ZKI CXA-0450	1				
UKUPNA VREDNOST PONUDE ZA PARTIJU 7 BEZ PDV-a								

partija 8: stampane ploce za SPM

R.br stavke u okviru partije	Šifra GSP	Naziv dela	Kataloški broj ili odgovarajuće, oznaka ili standard	Orijentacione godišnje količine (kom)	Naziv proizvođača ponuđenog dobra i zemlja porekla ponuđenog dobra	Kataloški broj, oznaka ili standard ponuđenog dobra	Jedinična cena bez PDV-a	Ukupna vrednost stavke bez PDV-a
1	314026101	PLOCA, STAMPANA TKS ZA SPM KT4	uzorak	30				
2	314027001	PLOCA, STAMPANA TPS ZA SPM KT4	uzorak	30				
3	314028801	PLOCA, STAMPANA TRJ ZA SPM KT4	uzorak	30				
UKUPNA VREDNOST PONUDE ZA PARTIJU 8 BEZ PDV-a								

partija 9: Davači pritiska i manometri, ruski

R.br stavke u okviru partije	Šifra GSP	Naziv dela	Kataloški broj ili odgovarajuće, oznaka ili standard	Orijentacione godišnje količine (kom)	Naziv proizvođača ponuđenog dobra i zemlja porekla ponuđenog dobra	Kataloški broj, oznaka ili standard ponuđenog dobra	Jedinična cena bez PDV-a	Ukupna vrednost stavke bez PDV-a
1	204064601	DAVAC, PRITIS.NA BOCAMA MM-124-D TROLZA62052	MM-124Д	20				
2	204068901	DAVAC, HAVARIJSKI PN.INSTALACIJE ZIU682G-016	ДАДВ ТУ 37.003.032-88	20				
3	219042701	DAVAC, PRITISKA NA ISUSIVACU	W 2137	30				
4	219043501	DAVAC, PRITISKA MANOMETRA MM370 BKM 20101	ТУ37.003.387-78	80				
5	219051601	DAVAC, PRITISKA DADV 5+-0.5BAR (NC)	ТУ37.003.032-88	10				
6	221087801	DAVAC, BP8 BELKOM.20101 BKM333/321	ВПСТ ТУ37.003.546-76	20				
7	226151001	DAVAC, STANICNE KOCNICE BKM32100S	VP-124-3710010	20				
8	227050101	MANOMETAR, P1, P2 A31 BKM 333, BKM 321	УК-168 ТУ 37.003.387-78	20				
UKUPNA VREDNOST PONUDE ZA PARTIJU 9 BEZ PDV-a								

partija 10: Davači brzine i brzinomeri

R.br stavke u okviru partije	Šifra GSP	Naziv dela	Kataloški broj ili odgovarajuće, oznaka ili standard	Orijentacione godišnje količine (kom)	Naziv proizvođača ponuđenog dobra i zemlja porekla ponuđenog dobra	Kataloški broj, oznaka ili standard ponuđenog dobra	Jedinična cena bez PDV-a	Ukupna vrednost stavke bez PDV-a
1	227057901	DAVAC, BRZINOMERA ПД 8093 BKM32100S	ТУ BY300125187.211-2005	5				
2	250651301	DAVAC, KM/H BV1 BKM20101	МЭ-307 ТУ 37.003.698-86	4				
3	227051001	BRZINOMER, KOMPLET P3 A31 BKM 333, BKM 321	ETAXO 1323	2				
4	227056001	BRZINOMER, KILOMETAR SAT φ150 BKM32100S	ПА 8090	3				
UKUPNA VREDNOST PONUDE ZA PARTIJU 10 BEZ PDV-a								

partija 11: Delovi statičkih pretvarača i pretvarači PN-2, PN-3 i PT3 trolejbusa BKM32100S

R.br stavke u okviru partije	Šifra GSP	Naziv dela	Kataloški broj ili odgovarajuće, oznaka ili standard	Orijentacione godišnje količine (kom)	Naziv proizvođača ponuđenog dobra i zemlja porekla ponuđenog dobra	Kataloški broj, oznaka ili standard ponuđenog dobra	Jedinična cena bez PDV-a	Ukupna vrednost stavke bez PDV-a
1	250862101	PRETVARAC, PN2 550/28V	AKCM201-732000000PS	1				
2	250974101	KARTICA, ENERGETSKA PRETVARACA PT-3	AKCM32104-735200.00	8				
3	250975001	KARTICA, UPRAVLJACKA PRETVARACA PT-3	AKCM32104-735100.00	8				
4	250978401	PRIGUSNICA, PRETVARACA PN-3,PN-2	AKCM201732200000-10	6				
5	250979201	TRANSFORMATOR, VF PRETVARACA PN-3	AKCM201732100000-20	6				
6	250980601	KARTICA,STABILIZATORSKA PRETVARACA PN-3	AKCM20173280000010	2				
7	250981401	KARTICA, SIGNALNA PRETVARACA PN-3	AKCM333-735600.000	4				
8	250982201	KARTICA, UPRAVLJACKA PRETVARACA PN-3	AKCM221-732600.000	2				
9	250983001	TRANSFORMATOR, KARTICE UPRAVLJACKE PRETVARACA PN-3	AKCM221-732610.000	2				
10	250984901	KARTICA, VISOKONAPONSKA PRETVARACA PN-3	AKCM221-732400.000	6				
11	250985701	TRANSFORMATOR, VN KARTICE PRETVARACA PN-3	AKCM221-732410.000	6				
12	250986501	TRANSFORMATOR, STRUJNI PRETVARACA PN-3 T	AKCM201-732630.000	2				
13	250987301	KARTICA, ISPRAVLJACKA PRETVARACA PN-3	AKCM221-732700.000	6				
14	250988101	KARTICA, STABILIZATORSKA PRETVARACA PN-2	AKCM201-732800.000	4				
15	250989001	KARTICA, UPRAVLJACKA PRETVARACA PN-2	AKCM201-732600.000	3				
16	250990301	KARTICA, ISPRAVLJACKA A4 PRETVARACA PN-2	AKCM201-732700.000	2				
17	250991101	KARTICA, ISPRAVLJACKA A5 PRETVARACA PN-2	AKCM201732700000-01	2				
18	250992001	KARTICA, SIGNALNA PRETVARACA PN-2	AKCM201-732900.000	2				
UKUPNA VREDNOST PONUDE ZA PARTIJU 11 BEZ PDV-a								

partija 12: Delovi ABS sistema trolejbusa BKM32100S

R.br stavke u okviru partije	Šifra GSP	Naziv dela	Kataloški broj ili odgovarajuće, oznaka ili standard	Orijentacione godišnje količine (kom)	Naziv proizvođača ponuđenog dobra i zemlja porekla ponuđenog dobra	Kataloški broj, oznaka ili standard ponuđenog dobra	Jedinična cena bez PDV-a	Ukupna vrednost stavke bez PDV-a
1	250863001	SENZOR, ABS PREDNJI BKM32100S	0 486 000 128 BOSCH	20				
2	250880001	SENZOR, ABS ZADNJI BKM32100S	0 486 000 100 BOSCH	20				
3	250882601	MODULATOR, ABS 24V (METR.NAVOJ) BKM32100S	BR9156 Knorr Bremse	2				
UKUPNA VREDNOST PONUDE ZA PARTIJU 12 BEZ PDV-a								

partija 13: Izolacioni setovi

R.br stavke u okviru partije	Šifra GSP	Naziv dela	Kataloški broj ili odgovarajuće, oznaka ili standard	Orijentacione godišnje količine (kom)	Naziv proizvođača ponuđenog dobra i zemlja porekla ponuđenog dobra	Kataloški broj, oznaka ili standard ponuđenog dobra	Jedinična cena bez PDV-a	Ukupna vrednost stavke bez PDV-a
1	223162001	SET, NAVOJNI IZOLAC.ELEKTROOPREME BKM32100S	AKCM201-320306.000	10				
2	223163801	SET, NAVOJNI IZOLAC.KOCN.OTPORNIKA BKM32100	AKCM201-32020100001	10				
UKUPNA VREDNOST PONUDE ZA PARTIJU 13 BEZ PDV-a								

partija 14: autokonektori

R.br stavke u okviru partije	Šifra GSP	Naziv dela	Kataloški broj ili odgovarajuće, oznaka ili standard	Orijentacione godišnje količine (kom)	Naziv proizvođača ponuđenog dobra i zemlja porekla ponuđenog dobra	Kataloški broj, oznaka ili standard ponuđenog dobra	Jedinična cena bez PDV-a	Ukupna vrednost stavke bez PDV-a
1	310022701	UTIČNICA 7-POLNA 12N METALNA, STANDARD ISO 1724	ISO 1724	15				
2	310023501	UTIKAC 7-POLNI 12N METALNI, STANDARD ISO 1724	ISO 1724	30				
UKUPNA VREDNOST PONUDE ZA PARTIJU 14 BEZ PDV-a								

Redni br. PARTIJE	Šifra GSP	Naziv **PARTIJE**	Kataloški broj ili odgovarajuće, oznaka ili standard	Orijentacione godišnje količine (kom)	Naziv proizvođača ponuđenog dobra i zemlja porekla ponuđenog dobra	Kataloški broj, oznaka ili standard ponuđenog dobra	Jedinična cena bez PDV-a	Ukupna vrednost PARTIJE bez PDV-a
15	221151301	ELISA, MOTORA AIR71V4/2 380V BKM32100S	ATB-02-NN-04-001	20				
16	223167001	SPIRALA, KOCIONIH OTPORNIKA BKM32100S	32100S729000001	10				
17	250460001	INVERTOR, "YASAKAWA VS-606V7" CIMR-V7CC-B4P0	CIMR-V7CC-B4P0	3				
18	251137101	PLOCA, STAMPANA ZA RESET CRNE KUTIJE BKM32100		100				
19	305505101	VRETENO, MOTOR-PILOTA KT4	T-01-NN-05-000/4	24				
20	310027801	GREBEN, KONTROLERA VOZNJE DUWAG	uzorak	20				
21	311255101	OSIGURAC, NOZASTI DIAZED 100A/750V DUWAG		30				
22	334106201	NOSAC, MIKROPREKIDACA	90-910-152/4	15				
23	250993801	KOLO, INTEGRALNO K1114EУ3 BKM32100S	K1114EУ3 BKO.348.685 TУ	10				
24	251138001	KOLO, INTEGRALNO FA5304AP SOP-8		10				
25	250282801	KABL, TRAKASTI (FLET) TRAK 20X1mm		50				
26	250948201	OSIGURAC, AUTOMATSKI 1170-01-A	E360978 E-T-A	2				
27	302125401	PLOCICA, NAMOTAJA AKTUATORA	T01-NN-38-000/3 50-303-010/2	150				
28	305017301	PAPUCICA, KABLOVSKA LEVA 90° KT4	T-01-VN-01-056 50-301-160/2	150				
29	305018101	PAPUCICA, KABLOVSKA DESNA 90° KT4	T-01-VN-01-037 50-301-160/3	150				
30	305019001	PAPUCICA, KABLOVSKA	T-16-VN-01-039	100				

		ULAZNA KT4	50-301-160/4					

Укупна вредност уговора, без укљученог ПДВ-а износи: _____ динара, (словима: _____), а са укљученим ПДВ-ом износи: _____ динара (словима: _____).
Продавац ће испоручити добра фцо магацин Купца.

Члан 5.

Промена уговорене цене могућа је након протека 3 месеца од дана потписивања уговора за проценат раста или пада за више од 5% вредности динара у односу на ЕУР-о од дана потписивања уговора по просечном средњем курсу НБС-а (ЕУР-а/ДИН) за месец који предходи подношењу захтева за промену цена (средњи курс за сваки дан х број дана у месецу / број дана = просечни курс за предходни месец).
Уколико у току уговореног периода на тржишту наступе наведене околности, Продавац има право да по једном од основа наведених у структури цене поднесе захтев за промену цене.
У случају пада цене, Продавац је дужан да на захтев Купца достави сагласност на промену цене.
Испоруку добара по новој цени Продавац може да врши искључиво после пријема писане сагласности Купца, којом се, од тачно наведеног датума, дозвољава испорука добара по новим ценама Продавца.
Купац и Продавац су дужни да обавештења за промену цена доставе у року од 10 дана од дана пријема захтева.
Евентуална промена јединичне цене из усвојене понуде Продавца у смислу претходних ставова овог члана могућа је само уз сагласност свих уговорних страна уз обавезно сачињен Анекс уговора, а важећа је за испоруке добара наручене након закључења Анекса.

Члан 6.

Продавац се обавезује да на име гаранције за добро извршење посла, приликом потписивања уговора, Купцу преда 1 (једну) потписану и оверену сопствену меницу, без означења доспелости и меничне своте, као гаранцију за добро извршење посла (уредно извршење својих обавеза).
Истовремено са предајом менице из става 1. овог члана, Продавац се обавезује да Купцу преда менично писмо (овлашћење) за Купца, да Купац може попунити меницу на износ 10% уговорене вредности без ПДВ-а из члана 4. уговора у случају неуредног извршења обавеза од стране Продавца, као и копију картона депонованих потписа овлашћених лица Извршиоца и копију потврде Народне Банке Србије о извршеној регистрацији менице.
Меница и менично писмо-овлашћење морају бити потписани од стране лица које је наведено у картону депонованих потписа.
Добро извршење посла подразумева поштовање свих уговорених обавеза на начин и у року како су уговорене.
Купац има право да наплати меницу за добро извршење посла у свим ситацијама када Продавац не поштује све уговорне обавезе на начин и у року који је уговорен, као што је: неиспорука добара, делимична испорука добара, кашњење у испоруци, не решавање рекламација у уговореном року, ангажовање као подизвођача лице које није навео у понуди, као и неотклањање неисправности у гарантном року.
Ако не наступе околности наведене у претходном ставу, Купац се обавезује да меницу из става 1. овог члана Продавцу врати у року од 3 дана по истеку гарантног периода, односно 3 дана након последње испоруке за партије 2, 3 и 4.

Продавац може уместо менице доставити банкарску гаранцију као средство за добро извршење посла, која мора бити безусловну и плативу на први позив, на износ од 10% од укупно уговорене вредности без ПДВ-а, и са роком важења 10 дана дужим од рока важења уговора /гарантног периода и која мора бити наплатива у свим ситуацијација дефинисаним члан 6. став 5.овог Уговора.

Купац неће наплатити средство за добро извршење посла у ситуацијама када је до кашњења у испоруци дошло услед наступања околности (виша сила) које онемогућавају Произвођача добра да испоручи уговорено добро у уговореном року, о чему Продавац доставља доказ издат од стране Произвођача добра, или наступања других објективних околности које су наступиле после закључења уговора (настале независно од воље Продавца), а које Продавац није никако могао избећи, отклонити, предвидети, о чему Продавац мора да достави доказ.

Уколико не наступе горе наведене околности, Купац је дужан да након истека рока важности гаранције, без одлагања, Продавцу врати банкарску гаранцију.
Све трошкове добијања, продужења и активирања гаранције сноси Продавац.

Члан 7.

Купац се обавезује да плаћање изврши на следећи начин:

- укупна вредности поруџбенице, са укљученим ПДВ-ом, у року од ____ дана од дана достављања исправне фактуре Купцу на плаћање.

Члан 8.

У случају да Продавац својом кривицом не испоручи добра у року из члана 2. уговора, сагласан је да му Купац обрачуна и наплати уговорну казну у висини од 1 % од укупно уговорене вредности из чл. 4 овог Уговора за сваки дан закашњења, с тим да укупна вредност уговорне казне не пређе износ од 5% уговорене вредности.
Купац има право да услед задоцњења у испуњењу уговорене обавезе или неиспуњењу обавезе, захтева наплату уговорне казне, без обавештења Продавца о задржавању тог права.
Право Купца на наплату уговорне казне не утиче на право Купца да захтева накнаду штете.

Члан 9.

Продавац се обавезује да ће предметна добра испоручивати Купцу у траженом квалитету.
Гарантни период за партије _____ је _____месеци рачунајући од дана уградње предметних добара.
Продавац је дужан да отклони све неисправности које подлежу гаранцији, о свом трошку.
Продавац је дужан да отклони све неисправности у разумном року, најкасније 10 дана од пријема писаног позива Купца за отклањање неисправности.
Продавац се ослобађа обавезе отклањања неисправности ако је иста последица неправилног одржавања или последица више силе.

Члан 10.

Продавац се обавезује да приликом испоруке добара, Купцу достави гарантни лист са условима гаранције и детаљним упутством за пријемну магацинску контролу о препознавању оригиналности предметних добара и провери њихове саобразности са декларисаним квалитетом и издатом гаранцијом.
За добра за коју произвођач даје гаранцију, Продавац је дужан исту пренети на Купца.
Уколико Купац у току уговореног периода, посумња у квалитет поједине испоруке,Продавац је дужан да на захтев Купца достави одговарајући документ ради потврде квалитета.

Члан 11.

Купац има право да спроведе контролу квалитета, односно контролу саобразности испоручених добара са декларацијом код за то компетентне организације (акредитоване лабораторије и сл.), а која је способна да то учини применом верификоване или документоване методе.
Трошкове спроведене контроле квалитета, односно контролу саобразности испоручених добара са декларацијом сноси Продавац, уколико се контролом утврди одступање од траженог квалитета и порекла добара.

Члан 12.

Квантитативни и квалитативни пријем врши се у магацину Купца, Београд ул. Кнегиње Љубице 29.
Евентуалне рекламације на квалитет (видљиви недостаци) и квантитет Купац је дужан саопштити Продавцу одмах по пријему добара, а рекламацију за скривене недостатке Купац је дужан Продавцу саопштити без одлагања, одмах по сазнању за исту.
Продавац се обавезује да све евентуалне рекламације реши у року од 10 дана од дана пријема рекламације.

Члан 13.

Овај уговор ступа на снагу даном потписивања обе уговорне стране и достављања средства обезбеђења из члана 6. овог уговора.
Овај уговор се закључује на период од годину дана или до испуњења финансијске вредности, зависно од тога шта пре наступи.

Члан 14.

Сви спорови из овог Уговора решаваће се првенствено споразумно.
У случају да спор не може бити решен на начин из претходног става овог члана, за његово решавање надлежан је Привредни суд у Београду.

Члан 15.

Промене овог Уговора важиће уколико су сачињене у писменој форми, уз обострану сагласност уговорних страна, о чему ће бити сачињен Анекс Уговора.

Члан 16.

За све што није обухваћено овим Уговором примењиваће се Закон о облигационим односима.

Члан 17.

Овај Уговор је сачињен у 7 (седам) истоветних примерака, од којих Продавац задржава 2 (два), а Купац 5 (пет) примерака.

ЗА ПРОДАВЦА	ЗА КУПЦА
_____	_____
	Жељко Милковић, дипл.маш.инж.

Напомена: Овај модел уговора представља садржину уговора који ће бити закључен са изабраним понуђачем. Уколико понуђач без оправданих разлога одбије да закључи уговор о јавној набавци, након што му је уговор додељен, Наручилац ће Управи за јавне набавке доставити доказ негативне рефренце, односно исправу о реализованом средству обезбеђења испуњења обавеза у поступку јавне набавке.

IX МОДЕЛ МЕНИЧНОГ ОВЛАШЋЕЊА ЗА ДОБРО ИЗВРШЕЊЕ ПОСЛА

На основу Закона о меници (СЛ.ФНРЈ бр. 104/46, СЛ.СФРЈ бр. 16/65, 54/70 и 57/89, СЛ.СФРЈ бр.46/96), Закона о платном промету („Сл. лист СРЈ" бр. 3/2002), Одлуке Гувернера НБЈ о облику, садржини и начину коришћења јавних инструмената платног промета (СЛ. СРЈ бр. 29/02 и 30/02) и Одлуке о облику, садржини и начину коришћења јединствених инструмената платног промета (СЛ. СРЈ бр.34/02, СГ.РС 43/04)

ДУЖНИК: _____
Ул. _____
Матични бр: _____
ПИБ: _____
Текући рачун: _____

ИЗДАЈЕ

ПОВЕРИОЦУ: ЈКП Градско саобраћајно предузеће „Београд"
Ул. Кнегиње Љубице бр. 29, Београд
Матични бр: 07022662
ПИБ: 100049398
Текући рачун: 105-500122-59

МЕНИЧНО ПИСМО – ОВЛАШЋЕЊЕ
за Повериоца бланко, соло менице за добро извршење посла

Предајемо Вам _____ бланко, соло меницу бр._____, плативу по виђењу и овлашћује се _____ као Поверилац да у случају неиспуњења обавеза Дужника из Уговора бр._____ од _____ године, **може безусловно и неопозиво, без протеста и трошкова, вансудски, у складу са важећим прописима, извршити наплату са рачуна** Дужника – Издаваоца менице из његових новчаних средстава.

Меница је важећа и у случају да у року трајања или након доспећа обавеза по основу предметног Уговора дође до: промене лица овлашћених за располагање на средствима на текућем рачуну Дужника, статусних промена код Дужника, оснивања нових правних субјеката и др.

ДУЖНИК - ИЗДАВАЛАЦ МЕНИЦЕ

_____

Датум издавања овлашћења:

_____. године.

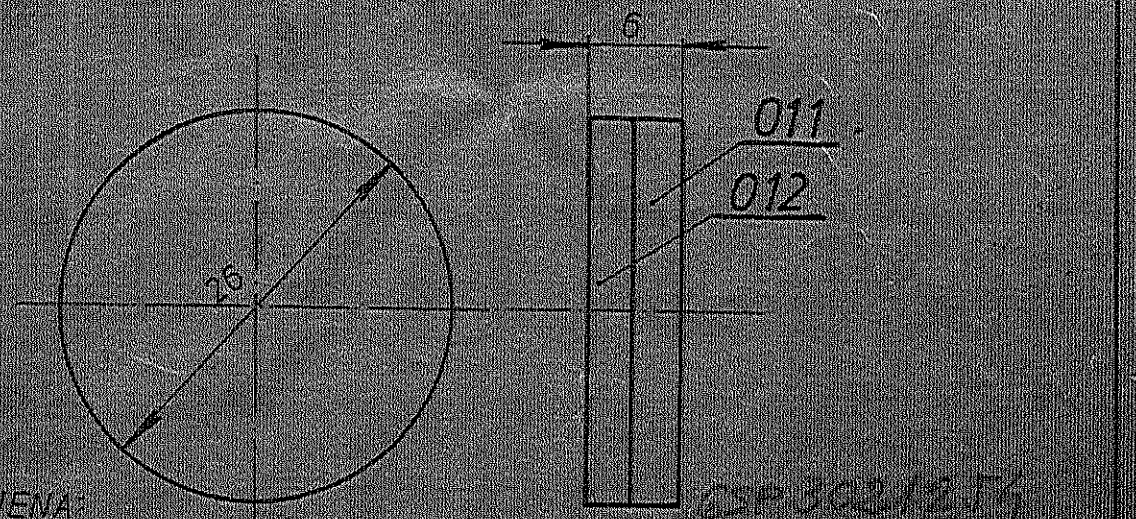

NAPOMENA:

-DETALJE 011 I 012 SPOJITI LEPLJENJEM TIGROM ILI NEOSTIKOM

MG 50.30.01012

	012	PRITISNA PLOČICA		20445	Φ26X3	12	
	011	PLOČICA		GUMA	Φ26X3	12	
38	00013						
Masa	Crtež	NAZIV SASTAVNOG DELA	Oznaka	Materijal	Dimenzije	Kom	Primedba
		AKTUATOR	T-01-NN		TC „БЕОГРАД"		
R 2:1		PRITISNA PLOČA KALEMA AKTUAT	Crtao		P.KRSTIĆ		
			Kontr.	4X185	M.COMBOĆ		
			Tehnolog		N.NIKAKOVIĆ		
			Odobrio				

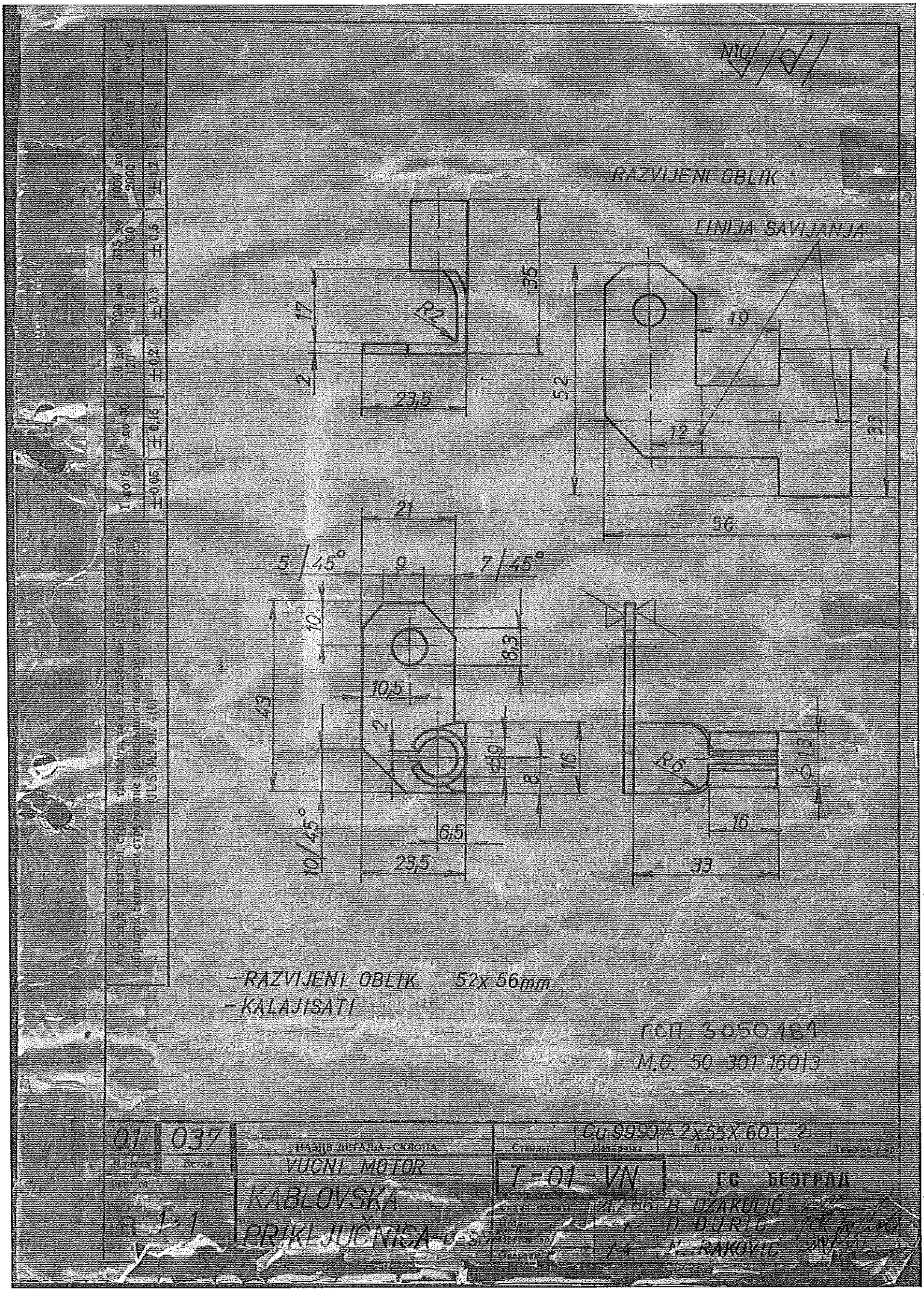
RAZVIJENI OBLIK
LINIJA SAVIJANJA
R2
35
17
2
23,5
52
19
12
36
56
21
5 / 45°
9
7 / 45°
10
6,3
10,5
13
2
9,9
3
15
10 / 45°
6,5
23,5
R6
10
16
33
RAZVIJENI OBLIK 52x 56mm
-KALAJISATI
ГСП. 5050 184
M.G. 50 301 1601 3
01
037
VUČNI MOTOR
KABLOVSKA
ORKLJUČNICA-0
T-01-VN
GU 99946 2x55X60 1 2
1:1
ГС БЕОГРАД
D. ĐURIĆ
RAKOVIĆ

Дужине	1 до 6	6 до 30	30 до 120	120 до 315	315 до 1000	1000 до 2000	2000 до 4000	4000 до 6000
Одступања	±0,05	±0,15	±0,2	±0,3	±0,5	±1,2	±2	±3

Ако врх вадичног стола тврдог, за све слободне мере остварене обрадом скидањем струготине примењивати изузетно средњу тачност (JUS M. A1. 410)

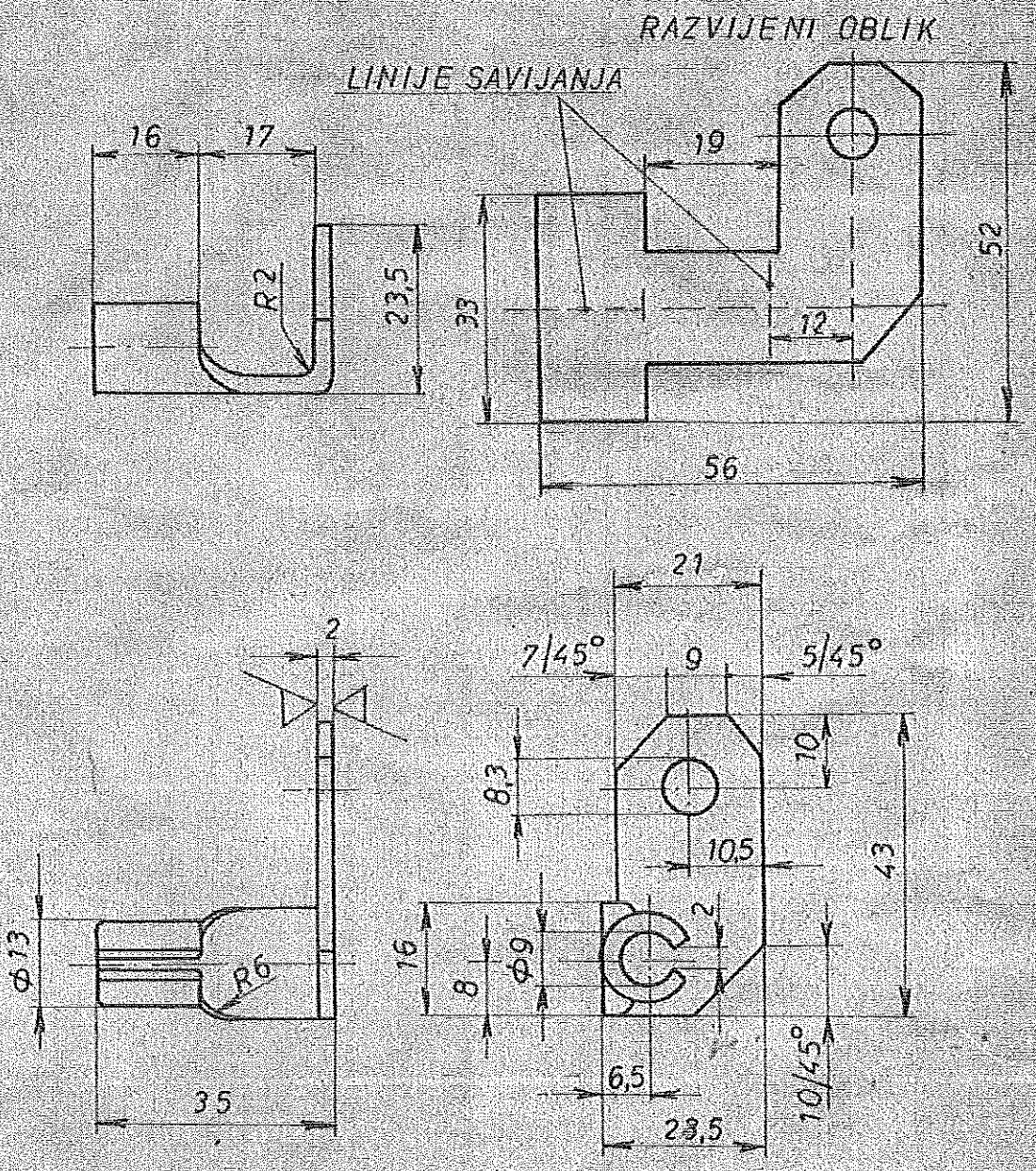

-RAZVIJENI OBLIK 52X56mm

-KALAJISATI

ГСП. 3050173

К.В. 50.301.160/2

01	056	НАЗИВ ДЕТАЉА-СКЛОПА	Стандард	Материјал	Димензије	Ком.	Тежина у кг.
Монтаж	Детаљ	VUČNI MOTOR		Cu.9990	≠ 2X55X60	2	
Веза са			T-01-VN		ГС „БЕОГРАД"		
R 1:1		KABLOVSKA PRIKLJUČNICA-LEVA	Израдио-констр.	B.DŽAKULIĆ maš.inž.			
			Цртао	24.3.95	J.VOJVODIĆ		
			Прегледао		N.RAKOVIĆ dipl.maš.inž.		
			Оверава				

Завод „GEOSAMA" Београд

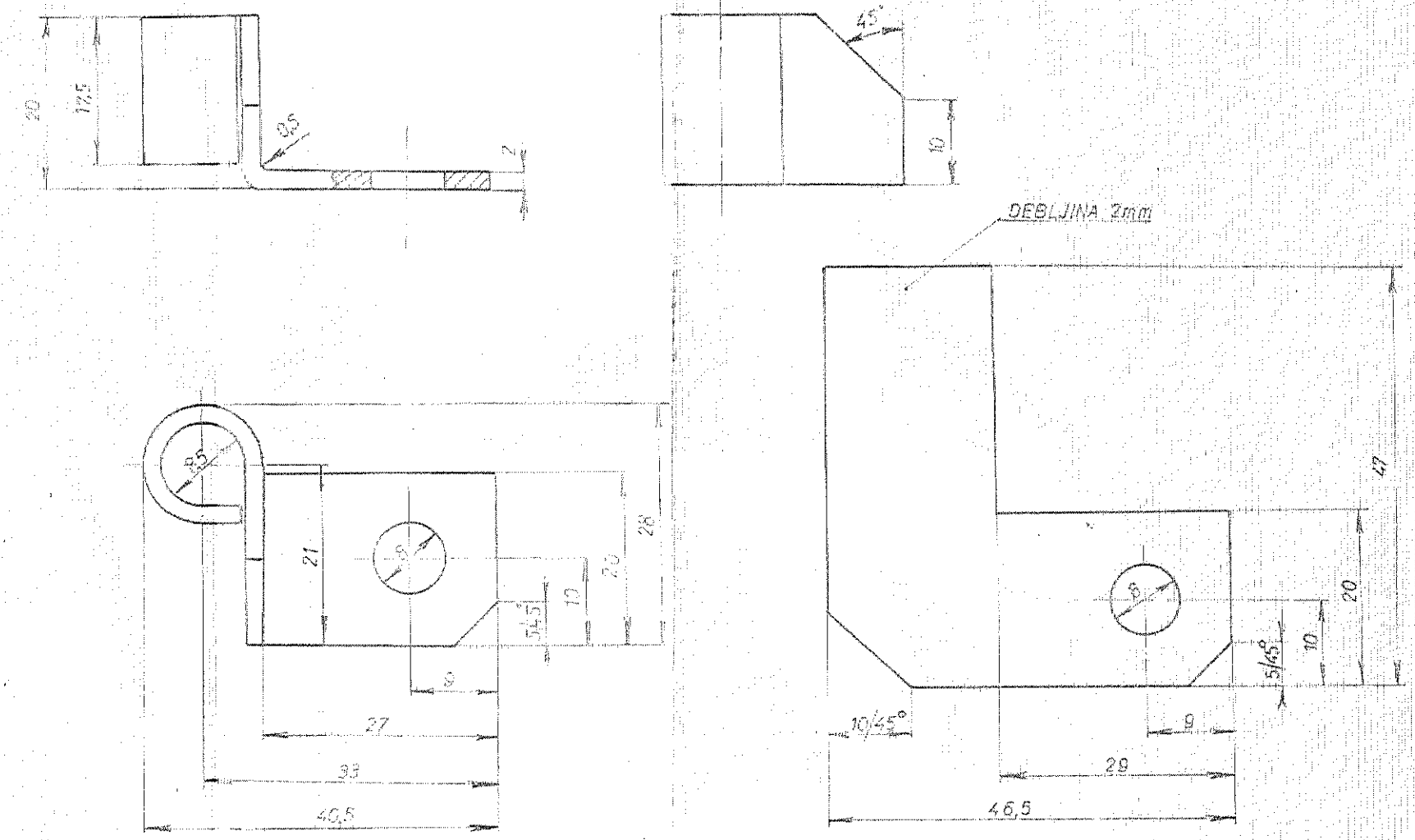

KALAJISATI

RAZVIJENI OBLIK

ГСП. 3 6 50 130
MG-50-301-150/4

Ако није назначен степен тачности, за све слободне мере остварене обрадом скидањем струготине, примењивати изузетан степен тачности (JUS M. A1. 410)

1 до 6	6 до 30	30 до 120	120 до 315	315 до 1000	1000 до 2000	2000 до 4000	4000 до 6000
± 0,05	± 0,15	± 0,2	± 0,3	± 0,5	± 1,2	± 2	± 3

01	039	НАЗИВ ДЕТАЉА - СКЛОПА	Сталница	CL.U.S.S.8	2265.254	4	
Монтажа	Детаљ	VUČNI MOTOR	Материјал		Димензије	Ком.	Тек. у кп.
Вер. бр.			T-16.01-VN		ГС БЕОГРАД		
R 2:1		KLEMA	Снимио-констр.	AS. EVANOVIĆ			
			Цртао	254.85 VOJNOVIĆ			
			Прегледао	M.RAKOVIĆ			
			Оверио				

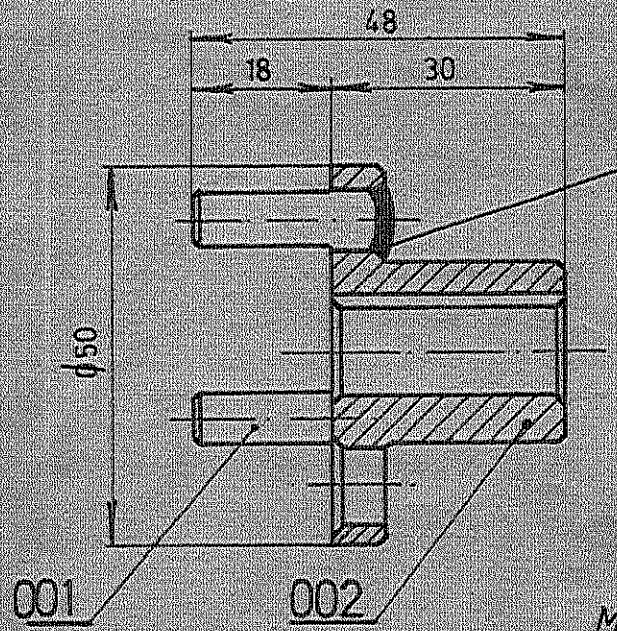

KADMINIZIRATI

M.G. 55.910.300/3

GSP: 3002594

002	PRIRUBNICA		Č.0445	050×35	1	054
001	ČIVIJA		Č.0445	08×30	3	0012
05	000/3	НАЗИВ ДЕТАЉА-СКЛОПА	Стандард	Материјал	Димензије	Кол.	Тежина у кгр.
Позиција	Детаљ	MOTOR PILOT	T-01-NN	ГС „БЕОГРАД"			

Сређено-констр.		D. PAVLOVIĆ	
Цртао	22. XI.	S. STEVIĆIĆ	
Прегледао	1982	M. MANČIĆ	
Оверава			

R 1:1

PRIRUBNICA

Грубости површина обрађених машинском обрадом према ЈУС М.А2.010

Ред. бр.	Величина површине	Грубости	Ред. бр.	Величина површине	Грубости
1	до 10 cm²	± 0,16	6	120 до 315 cm²	± 0,3
2	10 до 30 cm²	± 0,25	7	315 до 1000 cm²	± 0,5
3	30 до 120 cm²	± 0,4	8	1000 до 2000 cm²	± 1,2
4	120 до 315 cm²	± 0,6	9	2000 до 4000 cm²	± 2
5	315 до 1000 cm²	± 1	10	4000 до 6000 cm²	± 3

Сирово-лијевано, ковано, заварено, лемљено, сирово обрађено, грубо обрађено, фино обрађено, глачано, полирано, хромирано, никловано, фосфатирано, оксидирано, лакирано, бојено, гумирано, пластифицирано, пескарено, пескарено-лакирано, пескарено-бојено, пескарено-гумирано, пескарено-пластифицирано, пескарено-фосфатирано, пескарено-оксидирано, пескарено-никловано, пескарено-хромирано, пескарено-полирано, пескарено-глачано, пескарено-фино обрађено, пескарено-грубо обрађено, пескарено-сирово обрађено, пескарено-сирово лијевано, пескарено-сирово ковано, пескарено-сирово заварено, пескарено-сирово лемљено

Грубости површина обрађених машинском обрадом према ЈУС М.А2.010

Signpo „BROKAKTA"-Beograd

NAPOMENA: DELJ 004 001 - 000/6 SASTAVITI
ELEKTROLUČNIM ZAVARIVANJEM.
MONTAŽ 004 ZAŠTITI PREMAZOM CINKOLITA.

Izmena po Z.I.P. 003 , po Z.I.P. 005 sa ostalim
po RSNZ: 25 izmena od 23.04.2002

ICM 3055057
MG 55-040-014

	000/6	STRANA PRIRUBNICE		Č0445V	≠8X60X60	2	023
05	000/5	PRIRUBNICA				1	
05	005	SPOJNICA		sin. guma	≠10X55X55	2	
05	004	VRATILO		Č 0445V	Ø12X654	1	07
05							
05	000/3	PRIRUBNICA				1	
05	000/4						
Masa	Kosa	NAZIV DETALJA ILI SKLOPA	Crtež broj	Materijal	Dimenzije	Kom.	Tehnolog. sat
		MOTOR PILOT	T-01-NN				
1:1		VRETENO		02.02	TC „BEOPRAX"		
				V.G.	PAVLOVIĆ		
				190	STEVIĆ		
					PAKOVIĆ		

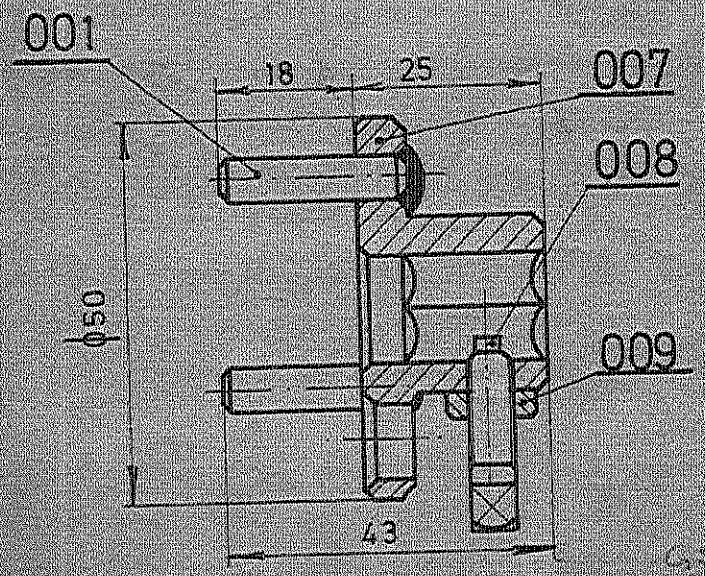

GSP/3055076

MG 55-040-014/1

GSP/3059076

MG 55-040-016/2

	KADMINIZIRATI					
001	ČIVIJA		Č.0445	ϕ8x30	3	0,012
009	NAVRTKA	JUS MB1 600		M6	1	
008	ZAVRTANJ		Č 0445	ϕ10X31	1	0,019
007	TELO PRIRUBNICE		Č 0445V	ϕ50X30	1	0,5
		Стандард	Материјал	Димензије	Ком.	Тежина у кг

05	000/5	НАЗИВ ДЕТАЉА-СКЛОПА	
Колект.	Детаљ	MOTOR PILOT	
Ревизија	000/4		
R 1:1		PRIRUBNICA	

T-01-NN		ГС „БЕОГРАД"	
Саврмено-конструк.		D. PAVLOVIĆ	
Цртао	19.04.	S. STEVIČIĆ	
Прегледао	1984	N. RAKOVIĆ	
Одобрио			

Штампа „ГЕОКАРТА" Београд

ГОСТ 3050-60
МС 55-040-071
006 ST RANGA PRIRUBNICE
001 CEVLJA
005 006 NOTOR PILOT
1-01-NN
ГС "БЕОГРАД"
STRANA PRIRUBNICE - komplet
R 1:1
Ф50
25
18
7
001
006

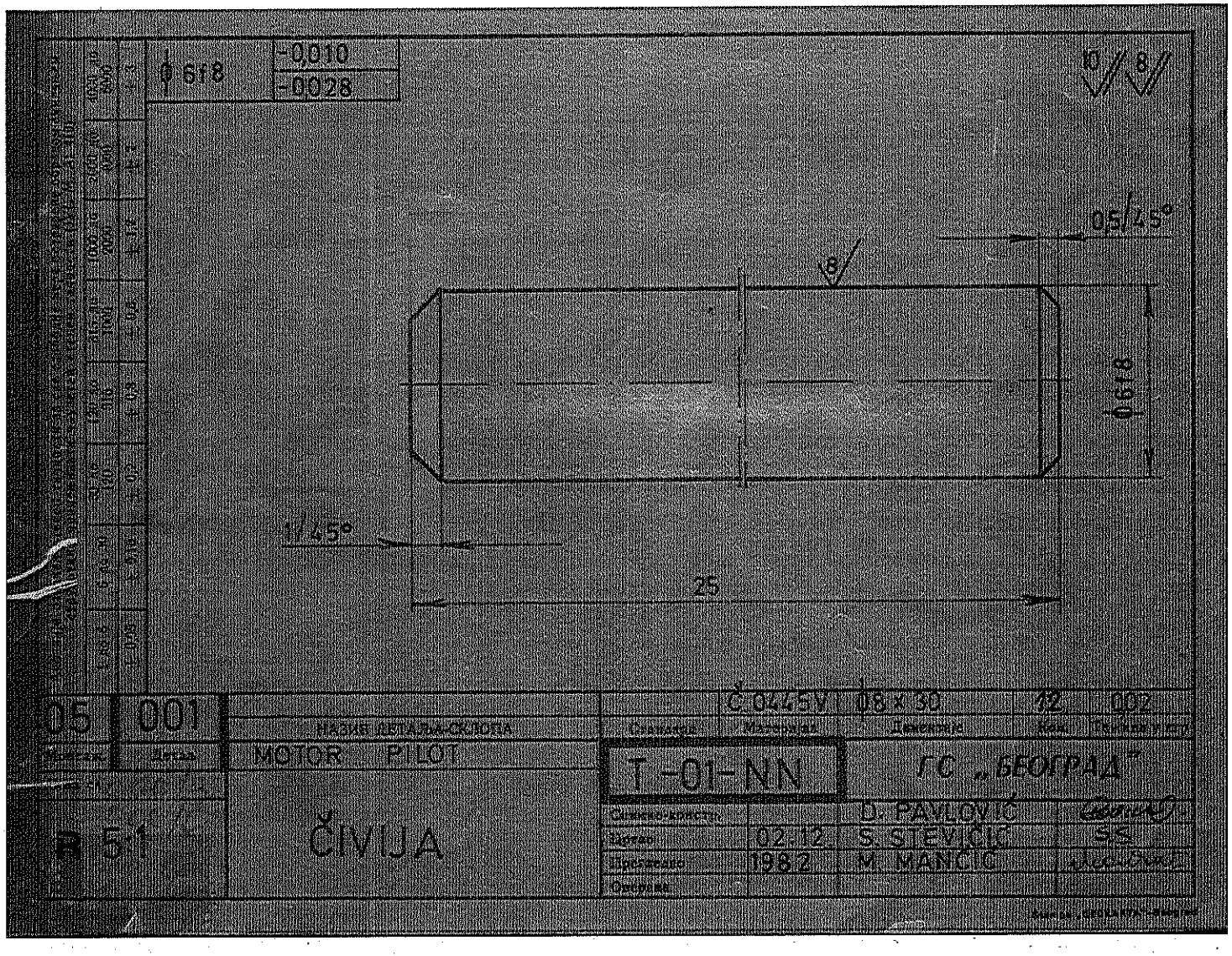
ϕ 6f8
-0,010
-0,028
10
8
05/45°
8
ϕ 6f8
1/45°
25
05 | 001
MOTOR PILOT
R 5:1
ČIVIJA
Č 0445V
08 x 30
42
002
T -01-NN
ГС „БЕОГРАД"
Ц. PAVLOVIĆ
02.12
S. STEVIĆIĆ
1982
M. MANČIĆ

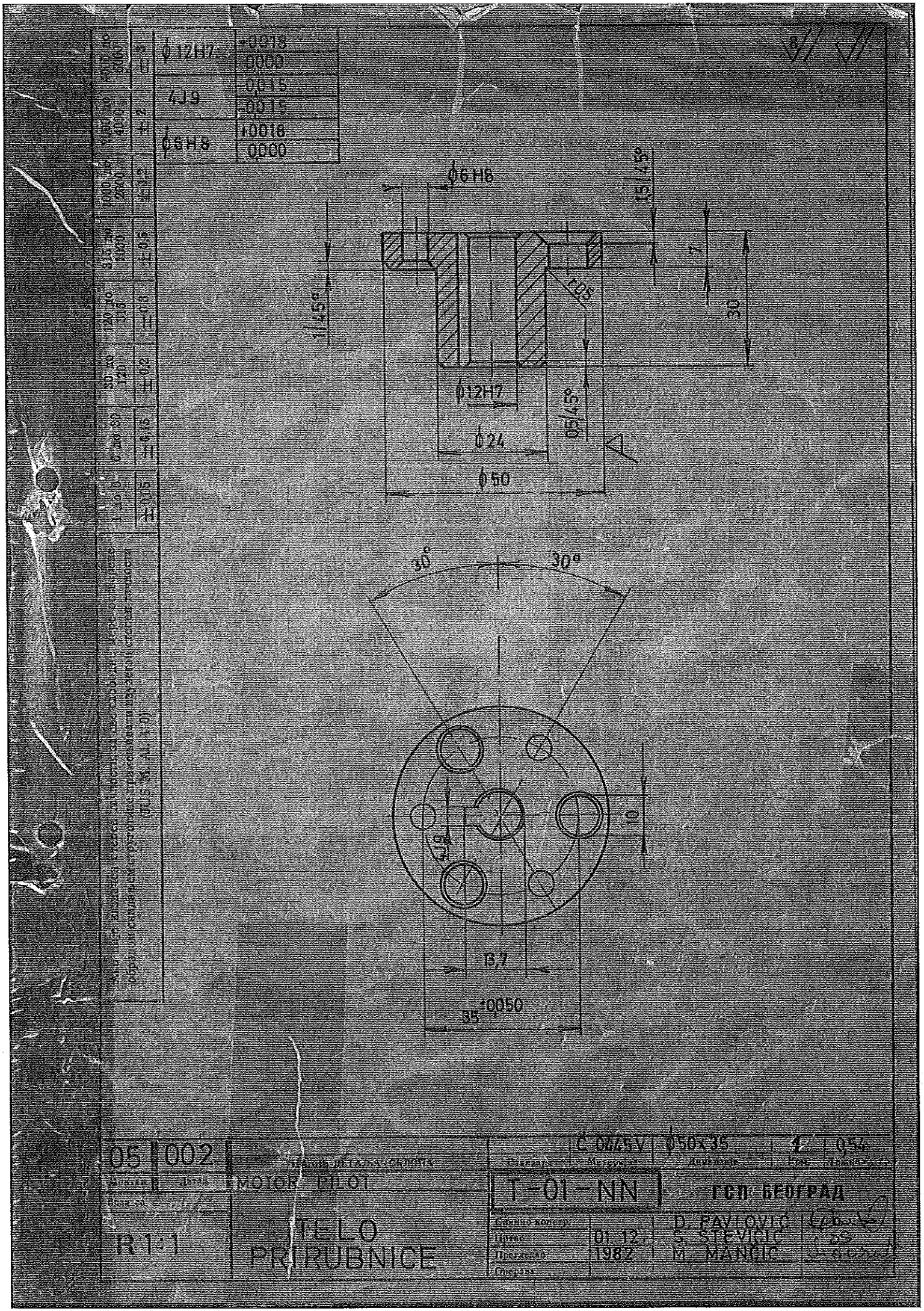
ϕ12H7
4J9
ϕ6H8
+0,018
0,000
-0,015
-0,015
+0,018
0,000
ϕ6H8
1,5/45°
1,5/45°
1,5/45°
1,5/45°
30
ϕ12H7
ϕ24
ϕ50
30°
30°
10
13,7
35
±0,050
05 002
MOTOR FI 01
R 1:1
TELO PRIRUBNICE
C 0645V
ϕ50x35
1
0,54
1-01-NN
ГСП БЕОГРАД
D. PAVLOVIĆ
S. STEVIĆIĆ
M. MANGIĆ
01.12.1982

MOTOR PILOT
VRATILO
1 : 1
1 - 01 - NN
FC "BEOGRAD"
D. PAVLOVIĆ
S. STEVIĆ
N. KRAKOVIĆ
1984
1984
1984

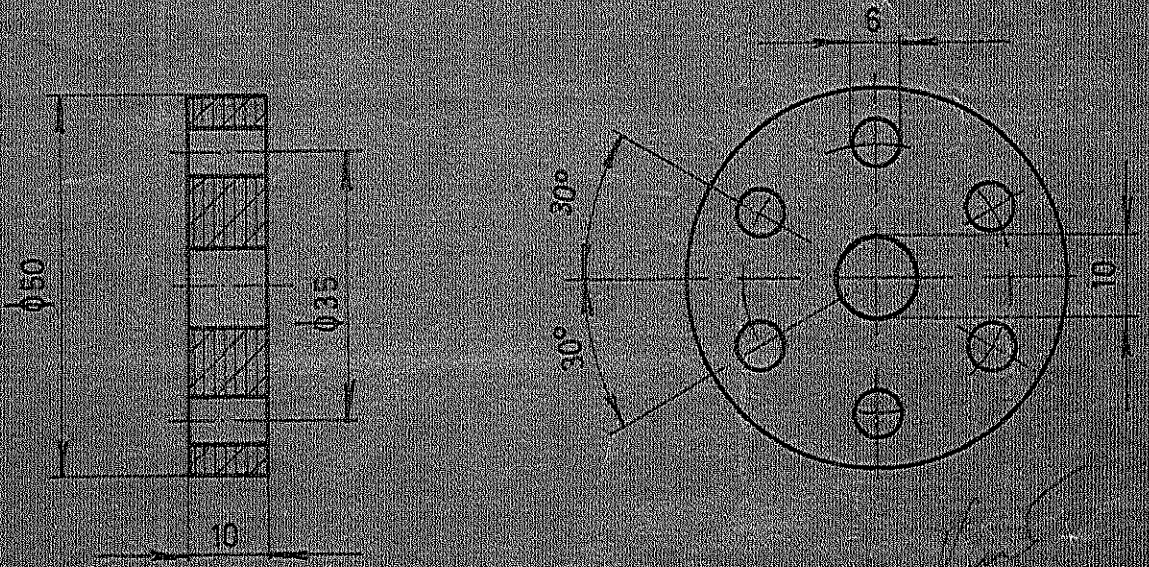

NAPOMENA: ARMIRANA SA PLATNOM, GUMA TVRDOĆA GUME 75 ÷ 80 SHORA.

55-040-014/3

05	005	НАЗИВ ДЕТАЉА-СКЕЛОТА	Стандард	SIN.ARM.GUM.ϕ10X35X55		2	0003
				Материјал	Димензије	Кол.	Ознака у групи
		MOTOR PILOT	T-01-NN	ГС „БЕОГРАД"			
R 1:1		SPOJNICA	Израдио	02.02	D. PAVLOVIĆ		
			Цртао	18.04	S. SIBYICIĆ		
			Прегледао	1984	N. RAKOVIĆ		
			Одобрио				

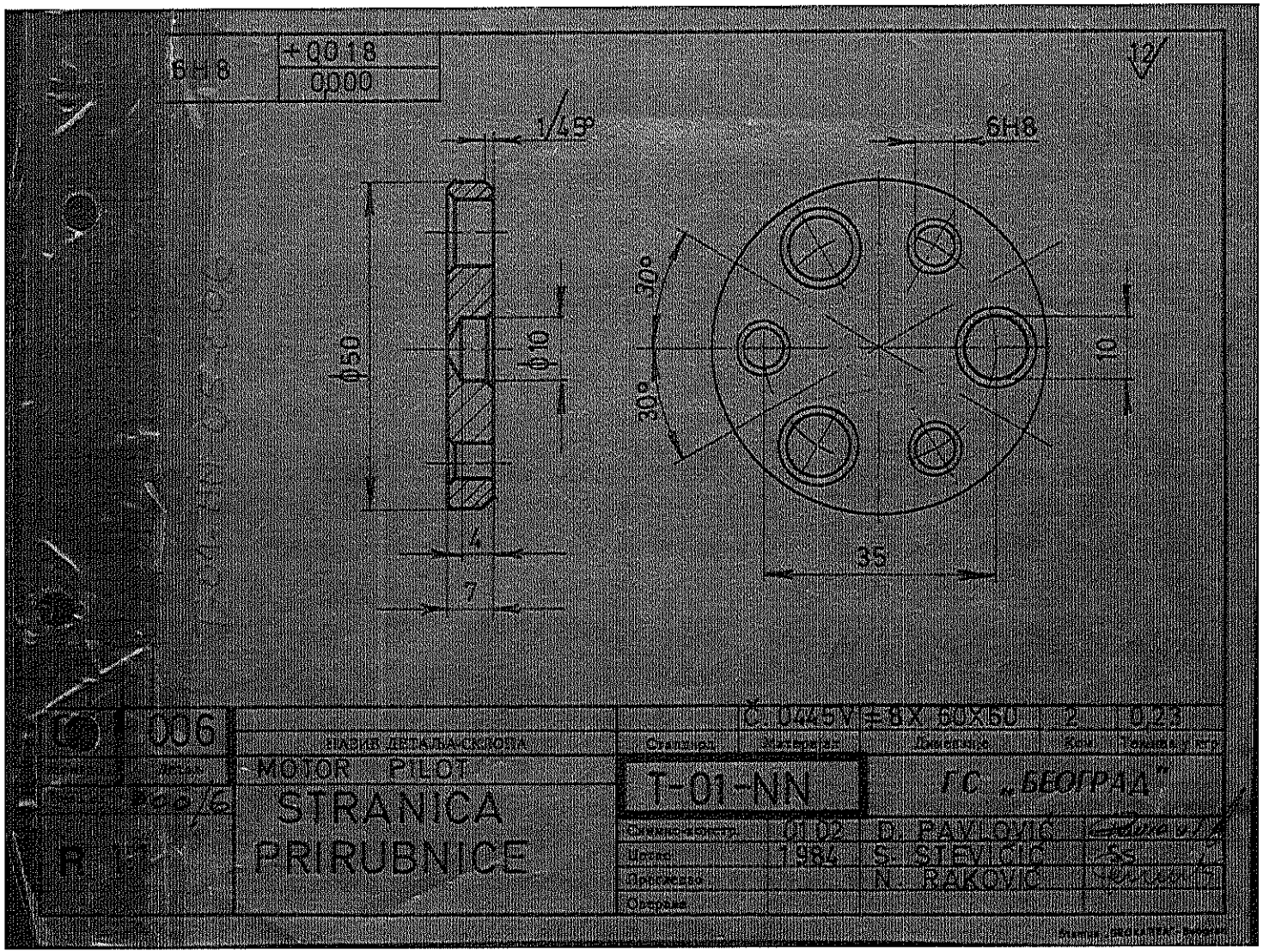
6H8
+0,018
0,000
1/45°
6H8
12
ϕ50
ϕ10
30°
30°
10
4
7
35
Č.0445V-8X 60X60 2 0,23
006
MOTOR PILOT
STRANICA
PRIRUBNICE
T-01-NN
ГС „БЕОГРАД"
01.02
1984
D. PAVLOVIĆ
S. STEVIĆIĆ
N. RAKOVIĆ

Ако није назначено отстојање тачности, за све слободне мере остварене обрадом скидањем структуре примењују изучетне отстојања тачности (JUS M. A1. 400)	1 до 6	6 до 30	30 до 120	120 до 315	315 до 1000	1000 до 2000	2000 до 4000	4000 до 8000															
	±0,05	±0,15	±0,2	±0,3	±0,5	±1,2	±2	±3															

Ø6H8	+0,018 / 0000
10H8	+0,022 / 0000

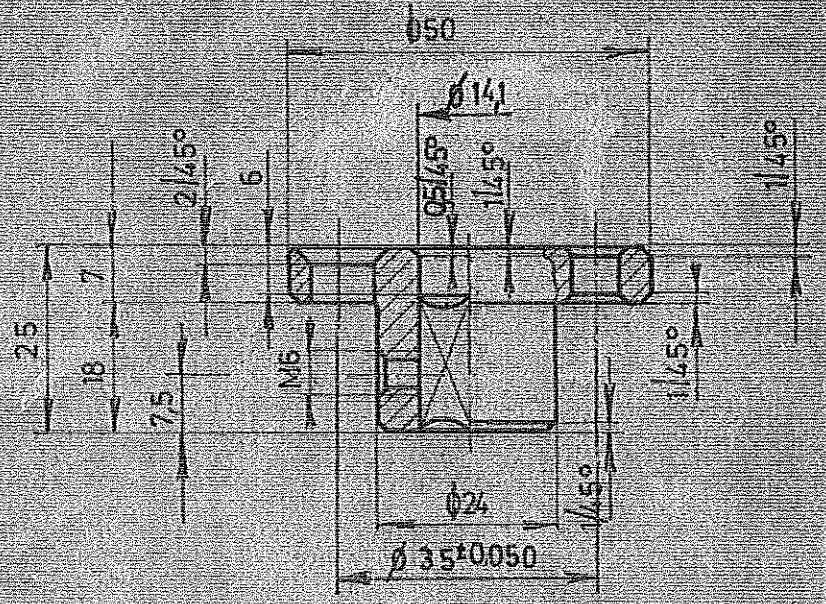

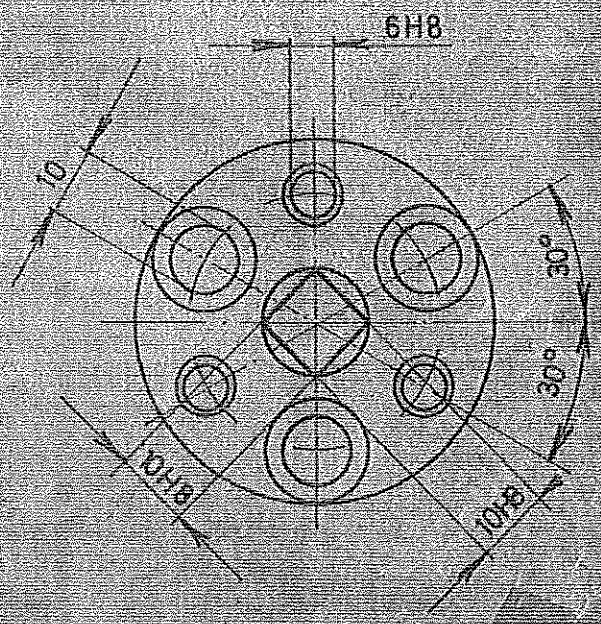

NAPOMENA:
- NAVOJ M6 FORMIRATI NA JEDNOJ DIJAGONALI
- TOLERANCIJA 10H8 JE SAMO ZA ČETVRTKU 10 10.

M.C. 55 040 014/2

05	007	Назив дијела склопа	Стандард	Материјал	Димензије	Кол.	Техничке мере		
		MOTOR PILOT	I-03 NN	ČL45VI	Ø50X30	1			
		TELO							
11		FRIRUBNICE							

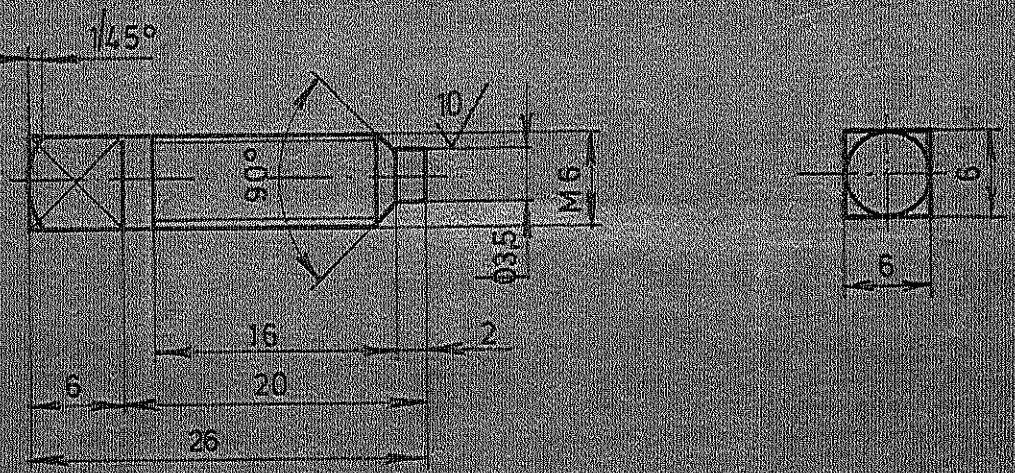

5	008	НАЗИВ ДЕТАЉА СКЕЛОТА	Ć 0445	Ф10 X 31	1	0019
	Број	MOTOR PILOT	Стандард / Материјал	Димензије	Ком.	Тежина у кг
	100/5	T-01-NN	ГС „БЕОГРАД"			
R 2:1	ZAVRTANJ	Саставио		D. PAVLOVIĆ		
		Техно	19.04	S. STEVIĆIĆ		SS
		Пројектант	1984	N. RAKOVIĆ		
		Оверио				

Ø19.4 H7	+ 0.021 / 0
8 P9	- 0.015 / - 0.051

Crtež je urađen na osnovu dostavljenog uzorka

Potpis | Odobrio | Potpis | Izmenio | Izmena | Prvobitno | Dopis br. | Datum | N0.

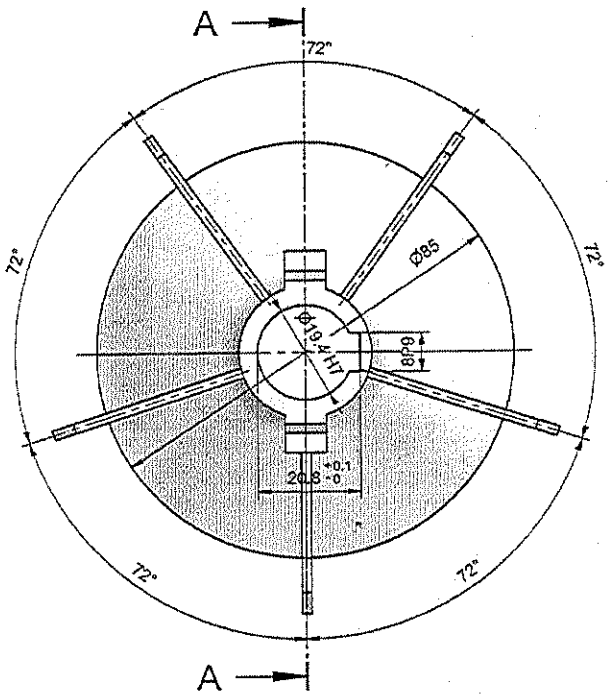

A-A (1 : 1)

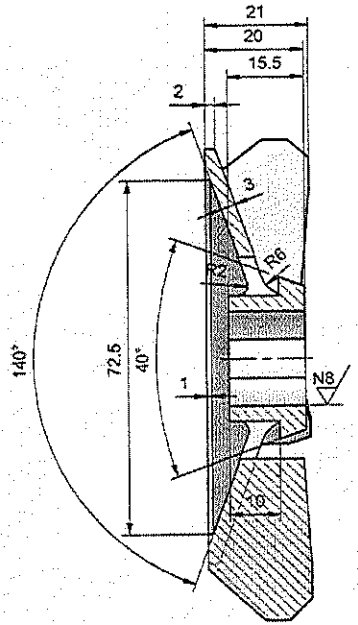

B (1 : 1)

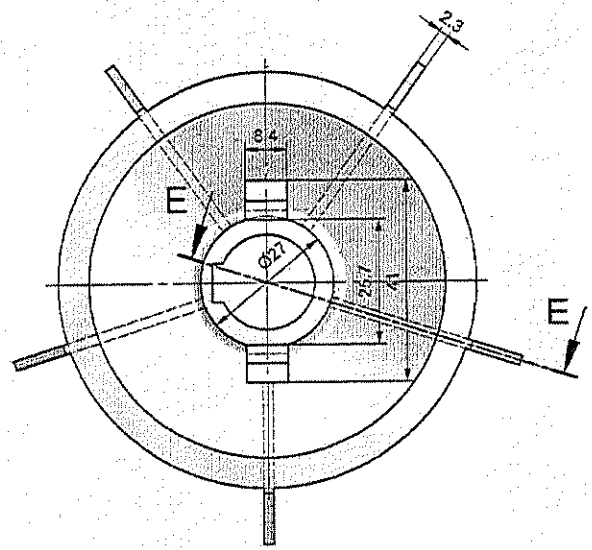

E-E (1 : 1)

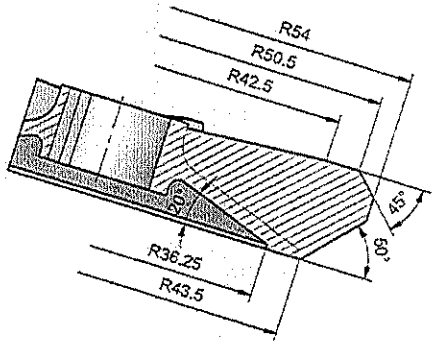

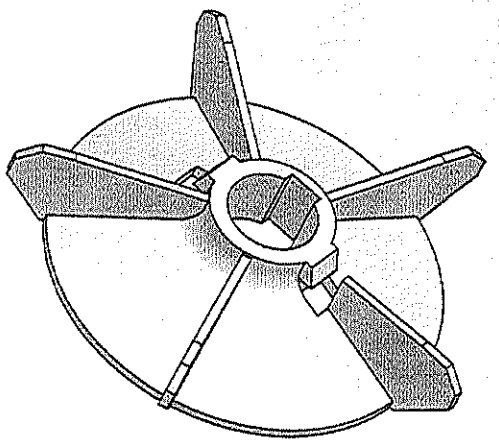

N9 N8

GSP 2211513 01

04	001	NAZIV DETALJA - SKLOPA	Standard	PA6 Materijal	ODLIVAK Dimenzije	1 Kom.	Masa (kg)
Montaž	Detalj	Motori za ventilatore	ATB-02-NN		GSP "BEOGRAD"		
Veza sa		ELISA MOTORA "AIR71B4/2" - "BKM-32100S"	Snimio-konst.		N.Cvetićanin, dipl.maš.inž.		
			Crtao	Jan. 2014	N.Cvetićanin, dipl.maš.inž.		
R	1:1		Pregledao		A.Matović, dipl.maš.inž.		
			Overava		A.Matović, dipl.maš.inž.		

"Uredjaj za resetovanje Crne kutije"

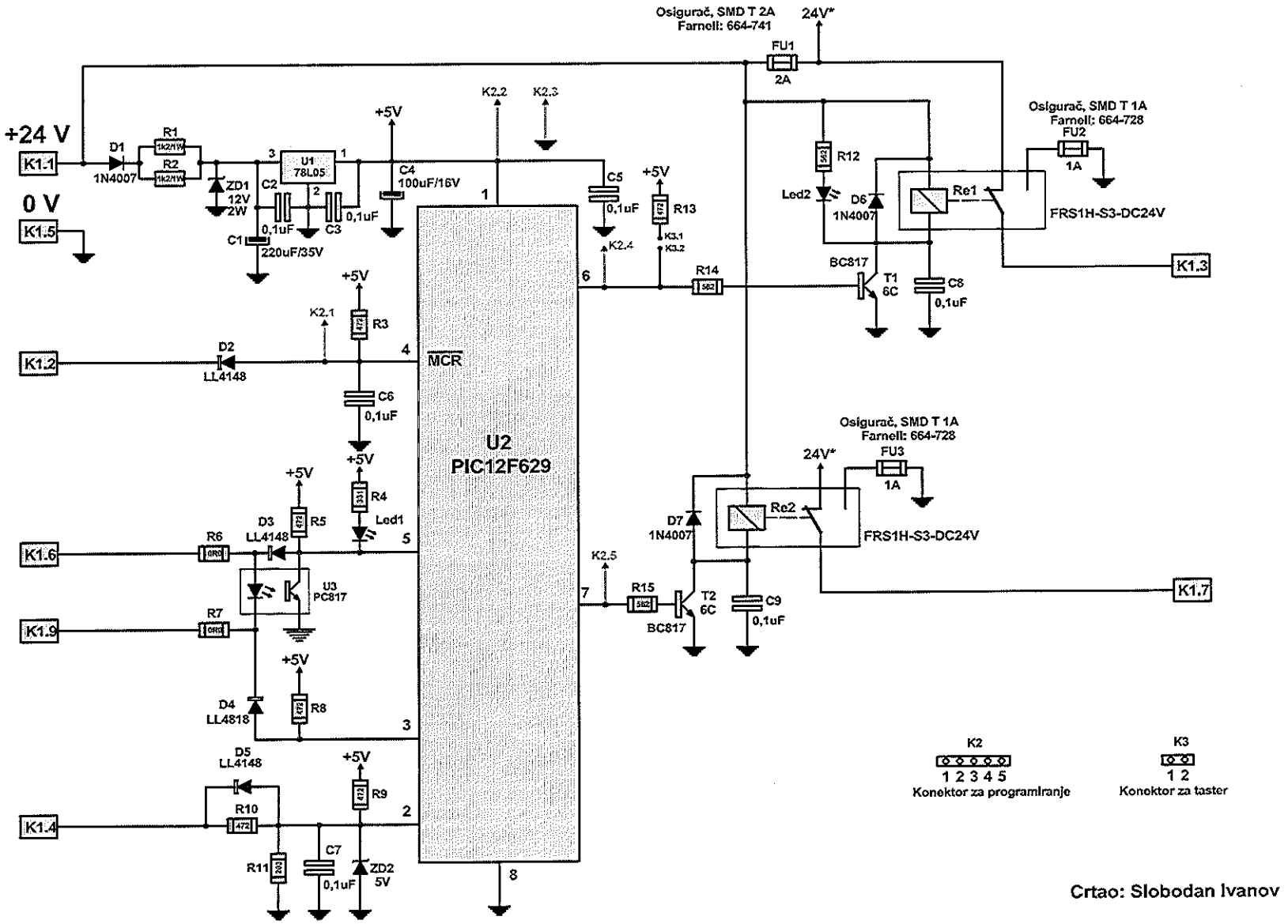

Crtao: Slobodan Ivanov

R.br.	Oznaka na šemi	Komponenta	Vrednost ili oznaka	Kućište	Napomena
1	R1	Otpornik	1k2/1W		moguća zamena 122 SMD2512
2	R2	Otpornik	1k2/1W		moguća zamena 122 SMD2512
3	R3	Otpornik	472	SMD 1206	
4	R4	Otpornik	331	SMD 1206	
5	R5	Otpornik	472	SMD 1206	
6	R6	Otpornik	0	SMD 1206	
7	R7	Otpornik	0	SMD 1206	
8	R8	Otpornik	472	SMD 1206	
9	R9	Otpornik	472	SMD 1206	
10	R10	Otpornik	472	SMD 1206	
11	R11	Otpornik	203	SMD 1206	
12	R12	Otpornik	5K6/0,25W		
13	R13	Otpornik	472	SMD 1206	
14	R14	Otpornik	562	SMD 1206	
15	R15	Otpornik	562	SMD 1206	
16	C1	Kondenzator	Elektrolit rad. 220uF/35V		
17	C2	Kondenzator	0.1uF/63V	SMD 1206	
18	C3	Kondenzator	0.1uF/63V	SMD0805	
19	C4	Kondenzator	Elektrolit rad. 100uF/16V		
20	C5	Kondenzator	0.1uF/63V	SMD0805	
21	C6	Kondenzator	0.1uF/63V	SMD0805	
22	C7	Kondenzator	0.1uF/63V	SMD0805	
23	C8	Kondenzator	0.1uF/63V	SMD 1206	
24	C9	Kondenzator	0.1uF/63V	SMD 1206	
25	D1	Dioda	1N4007	DO41	moguća zamena S1M, 1A 1000V, SMA
26	D2	Dioda	LL4148	SMD	
27	D3	Dioda	LL4148	SMD	
28	D4	Dioda	LL4148	SMD	
29	D5	Dioda	LL4148	SMD	
30	D6	Dioda	1N4007	DO41	moguća zamena S1M, 1A 1000V, SMA
31	D7	Dioda	1N4007	DO41	moguća zamena S1M, 1A 1000V, SMA
32	ZD1	Zener dioda	ZY12 12V 2W	DO41	
33	ZD2	Zener dioda	BZV55C 5V1	SOD80	
34	Led1	Led dioda zelena 3mm	LED3Z L934GD		
35	Led2	Led dioda zuta 3mm	LED3Ž L934YD		
36	Rel1	Elektrom. Rele	FRS1H-S3-DC24V		
37	Rel2	Elektrom. Rele	FRS1H-S3-DC24V		
38	U1	Naponski regulator	78L05	TO-92	
39	U2	Mikrokontroler	PIC12F629	PDIP	
40	U3	Optokapler	PC817B	DIL-4	zamena PC817S1
41	T1	Tranzistor	BC817-40	SOT23	
42	T2	Tranzistor	BC817-40	SOT23	
43	K1	Konektor	DSUB09 MU, ugaoni za print montažu		
44	K2	Konektor	Letvica, za džampere, 5 pina, RM2.54		
45	K3	Konektor	Letvica, za džampere, 2 pina, RM2.54		
46	FU1	Osigurač SMD	2A/24V SMD		664-741 FARNELL
47	FU2	Osigurač SMD	1A/24V SMD		664-728 FARNELL
48	FU3	Osigurač SMD	1A/24V SMD		664-728 FARNELL